ՊԱՏՎԻՐԱՏՈւ ԱԼԱՎԵՐԴՈւ ՀԱՄԱՅՆՔԱՊԵՏԱՐԱՆ

# ԱՇԽԱՏԱՆՔԱՅԻՆ ՆԱԽԱԳԻԾ

## ՀՀ ԼՈՌՈւ ՄԱՐԶ, ԱԼԱՎԵՐԴԻ ՔԱՂԱՔԻ ԵՐԿՐՈՐԴ ԱՇԽԱՐՀԱՄԱՐՏՈւՄ ԶՈՀՎԱԾՆԵՐԻՆ ՆՎԻՐՎԱԾ ՀՈւՇԱԿՈԹՈՂԻ ՏԱՐԱԾՔԻ ՑԱՆԿԱՊԱՏԻ ԿԱՌՈւՑՈւՄ

ՎԱՆԱՁՈՐ 2025

« ԱՇՈՏ ԲԱՐՍԵՂՅԱՆ ՍԱՇԻԿԻ» ԱՁ
ԼԻՑԵՆԶԻԱ ՔՊԼ - 002252

ՊԱՏՎԻՐԱՏՈՒ ԱԼԱՎԵՐԴՈՒ ՀԱՄԱՅՆՔԱՊԵՏԱՐԱՆ

ՀԱՄԱՁԱՅՆԵՑՎԱԾ Է

ՊԱՏՎԻՐԱՏՈՒ ԱԼԱՎԵՐԴՈՒ ՀԱՄԱՅՆՔԱՊԵՏԱՐԱՆ

ՀԱՄԱՅՆՔԻ ՂԵԿԱՎԱՐ ԴԱՎԻԹ ՂՈՒՄԱՇՅԱՆ

ՊԱՏՎԵՐ ԼՄԱՀ-ԳՀԾՁԲ-25/88

# ԱՇԽԱՏԱՆՔԱՅԻՆ ՆԱԽԱԳԻԾ

## ՀՀ ԼՈՌՈՒ ՄԱՐԶ, ԱԼԱՎԵՐԴԻ ՔԱՂԱՔԻ ԵՐԿՐՈՐԴ ԱՇԽԱՐՀԱՄԱՐՏՈՒՄ ԶՈՀՎԱԾՆԵՐԻՆ ՆՎԻՐՎԱԾ ՀՈՒՇԱԿՈԹՈՂԻ ՏԱՐԱԾՔԻ ՑԱՆԿԱՊԱՏԻ ԿԱՌՈՒՑՈՒՄ

« ԱՇՈՏ ԲԱՐՍԵՂՅԱՆ ՍԱՇԻԿԻ» ԱՁ ՏՆՕՐԵՆ Ա. ԲԱՐՍԵՂՅԱՆ
ԼԻՑԵՆԶԻԱ ՔՊԼ - 002252

ՎԱՆԱՁՈՐ 2025

ՀԱՅԱՍՏԱՆԻ ՀԱՆՐԱՊԵՏՈՒԹՅԱՆ ՔԱՂԱՔԱՇԻՆՈՒԹՅԱՆ ԿՈՄԻՏԵ

# ԼԻՑԵՆԶԻԱ

ՔՊԼ-002252, 3-րդ դաս

*(սերիան, համարը, դասը)*

ՔԱՂԱՔԱՇԻՆԱԿԱՆ ՓԱՍՏԱԹՂԹԵՐԻ ԿԱԶՄՈՒՄ՝ ԲԱՑԱՌՈՒԹՅԱՄԲ ԿՈՆՍՏՐՈՒԿՏՈՐԱԿԱՆ ԵՎ ՃԱՐՏԱՐԱՊԵՏԱԿԱՆ ՄԱՍԵՐԻ

*(քաղաքաշինության բնագավառում գործունեության տեսակը)*

ՏՐՎԱԾ Է

2024-12-02, ԱՇՈՏ ԲԱՐՍԵՂՅԱՆ ՍԱՇԻԿԻ Ա/Ձ

*(լիցենզիան տալու տարեթիվը, ամիսը, օրը, քաղաքաշինության գործունեության սուբյեկտի անվանումը,*

ՀՀ, ԼՈՌԻ, ՎԱՆԱՁՈՐ, ՎԱՆԱՁՈՐ, ԻՍԱՀԱԿՅԱՆ 1 ՆՐԲ., 7, ԲՆ.12

*գտնվելու վայրը՝ այդ թվում, անհատ ձեռնակատիրոջ դեպքում՝ անունը, ազգանունը և բնակության վայրը)*

Գործողության ժամկետը՝ 02.12.2029թ.

*(օրը, ամիսը, տարեթիվը)*

ՀՍԿԻՉ ՀԱՄԱՐ՝ **UG85-E2F6-91A7-AE19**

Սույն փաստաթուղթը տրված է բացառապես էլեկտրոնային եղանակով: Փաստաթղթի վավերականության ստուգումն ու էլեկտրոնային բնօրինակի ներբեռնումը հնարավոր է իրականացնել https://verify.e-gov.am Հայաստանի Հանրապետության պաշտոնական փաստաթղթերի վավերականության ստուգման միասնական համակարգի կայքում մուտքագրելով հսկիչ համարը կամ սքանավորելով արագ արձագանքման ծածկագիրը (QR Code):

# Լրացուցիչ պահանջներ

1. ՀՀ Լոռու մարզի Ալավերդի քաղաքի 2-րդ աշխարհամարտում զոհվածներին նվիրված հուշակոթողի տարածքի ցանկապատի կառուցման աշխատանքներն իրականացնող շինարարական կազմակերպության կողմից անհրաժեշտ է ներկայացնել «Քաղաքաշինական բնագավառում բնակելի, հասարակական և արտադրական» ոլորտի շինարարության իրականացման լիցենզիա 3-րդ դաս
2. «Աշխատանքային ռեսուրսներ» որակավորման չափանիշի գնահատման համար սահմանվում են հետևյալ պայմանները՝ մասնակցի աշխատակազմում պետք ընգրկված լինի՝ առնվազն մեկ աշխատակից, որը պետք է ունենա բարձրագույն մասնագիտական կրթություն, ինժեներ-շինարարի որակավորում, ինչպես նաև մասնագիտական առնվազն մեկ տարվա փորձառություն համանման աշխատանքների /արդյունաբերական և քաղաքացիական շինարարություն/ ոլորտում
3. Շինարարական կազմակերպությունը պետք է համալրված լինի մասնագետներով՝ շինարար բանվոր, զոդող և այլն
4. «Տեխնիկական միջոցներ» որակավորման չափանիշի գնահատման համար սահմանվում են հետևյալ պայմանները՝ աշխատանքների կատարման համար պահանջվում է թվով մեկ հատ՝ բեռնատար ինքնաթափ մեքենա և էքսկավատոր
5. Անհրաժեշտ են նաև հետևյալ սարքեր-սարքավորումները՝ խորքային վիբրատոր, զոդման ապարատ պողպատի համար, պտուտակահան, մուրճ, բահ, հարթաչափ և այլն
6. Պայմանագրի կատարման համար պահանջվող լիցենզիայի տեսակն է՝ շինարարության իրականացում ըստ քաղաքաշինության հետևյալ ոլորտի՝ բնակելի, հասարակական և արտադրական 3-րդ դաս
7. Շինարարության ընթացքում օգտագործվող շինանյութերի տեխնիկական բնութագրերը և երաշխիքային ժամկետները /տես աղյուսակներ 1 և 2/

*ՀՀ Լոռու մարզի Ալավերդի քաղաքի 2-րդ աշխարհամարտում զոհվածներին նվիրված հուշակոթողի տարածքի ցանկապատի կառուցման համար օգտագործվող նյութերի երաշխիքային ժամկետներ*

*Աղյուսակ 1*

| N | ՆՅՈՒԹԵՐԻ ՏԵՍԱԿՆԵՐԸ | ԵՐԱՇԽԻՔԱՅԻՆ ԺԱՄԿԵՏ |
|---|---|---|
| 1. | Բետոն | 3 տարի |
| 2. | Մետաղական խողովակներ | 3 տարի |
| 3. | Փոշեներկված 3D ցանց | 3 տարի |

## ***<u>ՏԵԽՆԻԿԱԿԱՆ ԲՆՈՒԹԱԳԻՐ</u>***

*ՀՀ Լոռու մարզի Ալավերդի քաղաքի 2-րդ աշխարհամարտում զոհվածներին նվիրված հուշակոթողի տարածքի ցանկապատի կառուցման աշխատանքների կատարման ընթացքում օգտագործվող նյութերի տեխնիկական բնութագիր*

*Աղյուսակ 2*

| N | Անվանում | Չափ-ման միավոր | Տեխնիկական բնութագիր |
|---|---|---|---|
| 1 | 2 | 3 | 4 |
| 1. | Բետոն | խմ | Բետոնի դասը B-7.5 |
| 2. | Մետաղական խողովակներ | մ | Բարձրորակ |
| 3. | Փոշեներկված 3D ցանց | քմ | Բարձրորակ |

*Ապրանքները պետք է լինեն չօգտագործված

ԱՇԽԱՏԱՆՔՆԵՐԻ ԿԱՏԱՐՄԱՆ ԺԱՄԱՆԱԿԱՑՈՒՅՑ

| Հ/Հ | Աշխատանքի անվանումը | Ամիսներ | | | | | | | | | | | |
|---|---|---|---|---|---|---|---|---|---|---|---|---|---|
| | | 1 | 2 | 3 | 4 | 5 | 6 | 7 | 8 | 9 | 10 | 11 | 12 |
| 1 | Հողային աշխատանքներ | | | | | | | | | | | | |
| 2 | Կետային հիմքերի կառուցում | | | | | | | | | | | | |
| 3 | Մետաղական կանգնակների տեղադրում | | | | | | | | | | | | |
| 4 | Փոշեներկված 3D ցանցի մոնտաժ | | | | | | | | | | | | |
| 5 | Մետաղական դռնակի և դարպասի կառուցման աշխատանքներ | | | | | | | | | | | | |
| 6 | Տարածքի մաքրման աշխատանքներ | | | | | | | | | | | | |

Շինարարության տևողությունը 4 ամիս

## ԱՇԽԱՏԱՆՔԱՅԻՆ ԳԾԱԳՐԵՐԻ ԱՆՎԱՆԱՑԱՆԿ

| թիվ | անվանումը | թերթ |
|---|---|---|
| 1 | Ընդհանուր տվյալներ | ՃՇ-1 |
| 2 | Հողամասի դիրքը հորիզոնական հատակագծում Մ 1:1000 | ՃՇ-2 |
| 3 | Գլխավոր հատակագիծ ցանկապատի դիրքով Մ 1:1000 | ՃՇ-3 |
| 4 | Ցանկապատի տեսքը ПК0+00 -:- ПК0+32.9 Մ 1:100 տեղամաս-1 | ՃՇ-4 |
| 5 | Ցանկապատի տեսքը ПК0+32.9 -:- ПК0+65.4 Մ 1:100 տեղամաս-1 | ՃՇ-5 |
| 6 | Ցանկապատի տեսքը ПК0+65.4 -:- ПК0+97.9 Մ 1:100 տեղամաս-1 | ՃՇ-6 |
| 7 | Ցանկապատի տեսքը ПК0+97.9 -:- ПК1+30.4 Մ 1:100 տեղամաս-1 | ՃՇ-7 |
| 8 | Ցանկապատի տեսքը ПК1+30.4 -:- ПК1+62.5 Մ 1:100 տեղամաս-1 | ՃՇ-8 |
| 9 | Ցանկապատի տեսքը ПК1+62.5 -:- ПК1+95 Մ 1:100 տեղամաս-1 | ՃՇ-9 |
| 10 | Ցանկապատի տեսքը ПК1+95 -:- ПК2+25.8 Մ 1:100 տեղամաս-1 | ՃՇ-10 |
| 11 | Ցանկապատի տեսքը ПК0+00 -:- ПК0+32.3 Մ 1:100 տեղամաս-2 | ՃՇ-11 |
| 12 | Ցանկապատի տեսքը ПК0+32.3 -:- ПК0+64.8 Մ 1:100 տեղամաս-2 | ՃՇ-12 |
| 13 | Ցանկապատի տեսքը ПК0+64.8 -:- ПК0+97.3 Մ 1:100 տեղամաս-2 | ՃՇ-13 |
| 14 | Ցանկապատի տեսքը ПК0+97.3 -:- ПК1+29.8 Մ 1:100 տեղամաս-2 | ՃՇ-14 |
| 15 | Ցանկապատի տեսքը ПК1+29.8 -:- ПК1+62.3 Մ 1:100 տեղամաս-2 | ՃՇ-15 |
| 16 | Ցանկապատի տեսքը ПК1+62.3 -:- ПК1+94.7 Մ 1:100 տեղամաս-2 | ՃՇ-16 |
| 17 | Ցանկապատի տեսքը ПК1+94.7 -:- ПК2+27.2 Մ 1:100 տեղամաս-2 | ՃՇ-17 |
| 18 | Ցանկապատի տեսքը ПК2+27.7 -:- ПК2+55 Մ 1:100 տեղամաս-2 | ՃՇ-18 |
| 19 | Ցանկապատի մեկ հատվածի տարածական տեսքը և չափերը | ՃՇ-19 |
| 20 | Ցանկապատի իրականացում բարձրությունների տարբերության դեպքում | ՃՇ-20 |
| 21 | Ցանկապատի մետաղական կանգնակներ, ցանկապատի նյութերի և աշխատանքների ծավալների մասնագիր | ՃՇ-21 |
| 22 | Մետաղական դարպաս և դռնակներ | ՃՇ-22 |
| 23 | Մետաղական դարպասի և դռնակների նյութերի և աշխատանքների ծավալների մասնագիր | ՃՇ-23 |

Նախագիծը կատարված է գործող նորմերի և կանոնների համաձայն:
ՆԳՃ Ա. Բարսեղյան

## ՎԿԱՅԱԿՈՉՎՈՂ ԵՎ ՀԱՐԱԿԻՑ ՓԱՍՏԱԹՂԹԵՐԻ ԱՄՓՈՓԱԳԻՐ

| Նշանակումը | Անվանումը | Ծանոթ. |
|---|---|---|
| ՀՀՇՆ 20.04 - | « Երկրաշարժադիմացկուն շինարարություն, նախագծման նորմեր » | |
| ՇՆուԿ II-23-81* | « Մետաղական կոնստրուկցիաներ » 725 m | |
| ՇՆուԿ 2.03.01-84 | « Բետոնե և ե/բ կոնստրուկցիաներ » | 724 m |
| ՇՆուԿ 2.01.07-85 | « Բեռներ և բեռնվածքներ » | |
| СНиП III-10-75 | « Благоустройство территорий » | |

## ԲԱՑԱՏՐԱԳԻՐ

ՀՀ Լոռու մարզ, Ալավերդի քաղաքի երկրորդ աշխարհամարտում զոհվածներին նվիրված հուշակոթողի տարածքի ցանկապատի կառուցուցման աշխատանքային նախագիծը իրականացված է Ալավերդու համայնքապետարանի պատվերով:

Նախագծով նախատեսված է հուշակոթողի տարածքի պարագծով կառուցել ցանկապատ:

Ցանկապատը նախատեսված է կառուցել մետաղական 3D ցանցով Ø4 մմ ամրալարից, սյուները մետաղական քառակուսի խողովակներով /ԳՕՍՏ 30245-2003/:

Ցանկապատի ցանցի հիմքերը նախատեսված է կառուցել B 7.5 դասի բետոնից:

Տեղանքի թեքությունից կախված ցանկապատի ցանցի և բնահողի միջև բացը փոքրացնելու նպատակով, հիմքերի փորված բնահողը փռվում է ցանկապատի տակ, հարթեցվում է և տոփանվում, 12%-ից ավելի թեքության դեպքում ցանկապատի տակ ցանցը ավելացվում է:

Կատարվում է տարածքի մաքրման աշխատանքներ գոյություն ունեցող շին. աղբից, թփերից ու մացառուտներից:

| | | | | | | |
|---|---|---|---|---|---|---|
| Տնօրեն | Ա .Բարսեղյան | | ՀՀ Լոռու մարզ, Ալավերդի քաղաքի երկրորդ աշխարհամարտում զոհվածներին նվիրված հուշակոթողի տարածքի ցանկապատի կառուցում | | ՃՇ | |
| ՆԳՃ | Ա .Բարսեղյան | | | | | |
| Ճարտ. | Ա. Ղուկասյան | | | փուլ | թերթ | թերթեր |
| Կոնստ. | Գ. Գուլանյան | | | ԱՆ | 1 | 23 |
| Նախագծեց | Ա .Բարսեղյան | | Ընդհանուր տվյալներ | « ԱՇՈՏ ԲԱՐՍԵՂՅԱՆ ՍԱՇԻԿԻ» ԱՁ ԼԻՑԵՆԶԻԱ ՔՊԼ - 002252 | | |

# ՀՈՂԱՄԱՍԻ ԴԻՐՔԸ ՀՈՐԻԶՈՆԱԿԱՆ ՀԱՏԱԿԱԳԾՈՒՄ Մ 1:1000

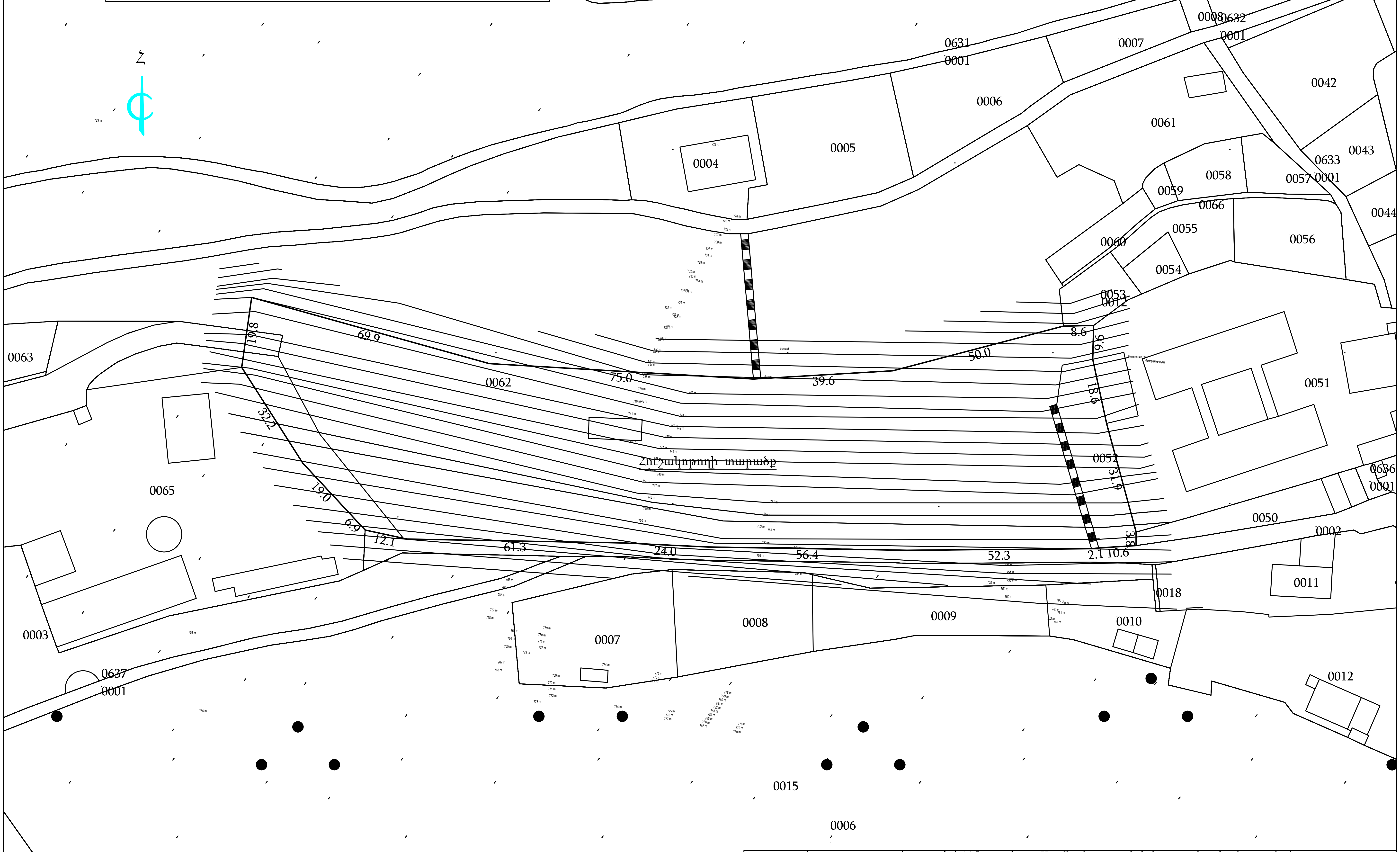


| | | | | | |
|---|---|---|---|---|---|
| Տնօրեն | Ա .Բարսեղյան | | ՀՀ Լոռու մարզ, Ալավերդի քաղաքի երկրորդ աշխարհամարտում զոհվածներին նվիրված հուշակոթողի տարածքի ցանկապատի կառուցում | | ՃՇ |
| ՆԳՃ | Ա .Բարսեղյան | | | | |
| Ճարտ. | Ա. Ղուկասյան | | | փուլ | թերթ / թերթեր |
| Կոնստ. | Գ. Գուլանյան | | | ԱՆ | 2 / 23 |
| Նախագծեց | Ա .Բարսեղյան | | Հողամասի դիրքը հորիզոնական հատակագծում Մ 1:1000 | | « ԱՇՈՏ ԲԱՐՍԵՂՅԱՆ ՍԱՇԻԿԻ» ԱՁ ԼԻՑԵՆԶԻԱ ՔՊԼ - 002252 |
| | | | | | |

ԳԼԽԱՎՈՐ ՀԱՏԱԿԱԳԻԾ ՑԱՆԿԱՊԱՏԻ ԴԻՐՔՈՎ Մ 1:1000

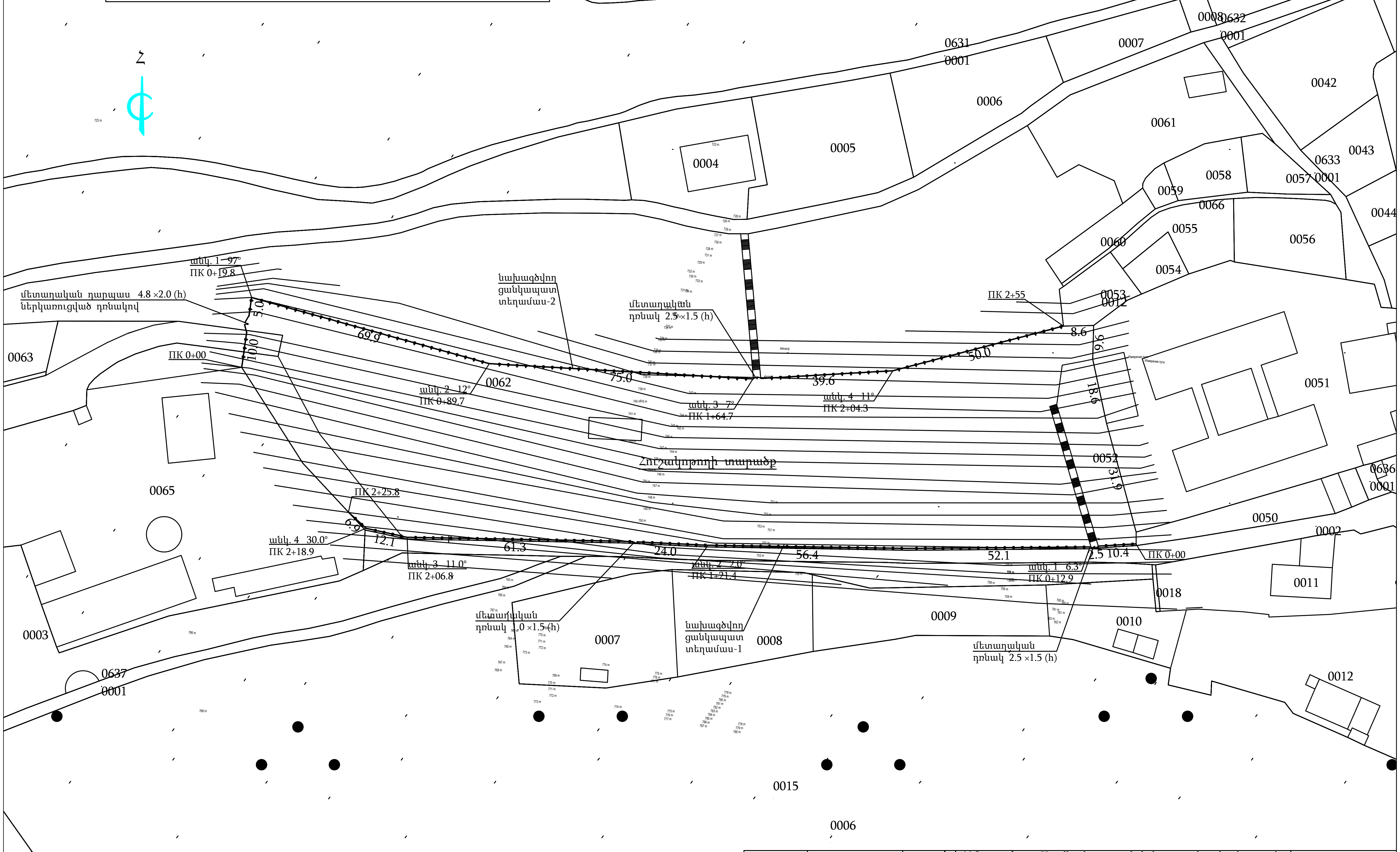


| Տնօրեն | Ա .Բարսեղյան | | ՀՀ Լոռու մարզ, Ալավերդի քաղաքի երկրորդ աշխարհամարտում զոհվածներին նվիրված հուշակոթողի տարածքի ցանկապատի կառուցում | | | ՃՇ |
|---|---|---|---|---|---|---|
| ՆԳՃ | Ա .Բարսեղյան | | | | | |
| Ճարտ. | Ա. Ղուկասյան | | | փուլ | թերթ | թերթեր |
| Կոնստ. | Գ. Գուլանյան | | | ԱՆ | 3 | 23 |
| Նախագծեց | Ա .Բարսեղյան | | Գլխավոր հատակագիծ ցանկապատի դիրքով Մ 1:1000 | « ԱՇՈՏ ԲԱՐՍԵՂՅԱՆ ՍԱՇԻԿԻ» ԱՁ ԼԻՑԵՆԶԻԱ ՔՊԼ - 002252 | | |

## Ցանկապատի տեսքը ПК0+00 -:- ПК0+32.9 Մ 1:100
տեղամաս-1

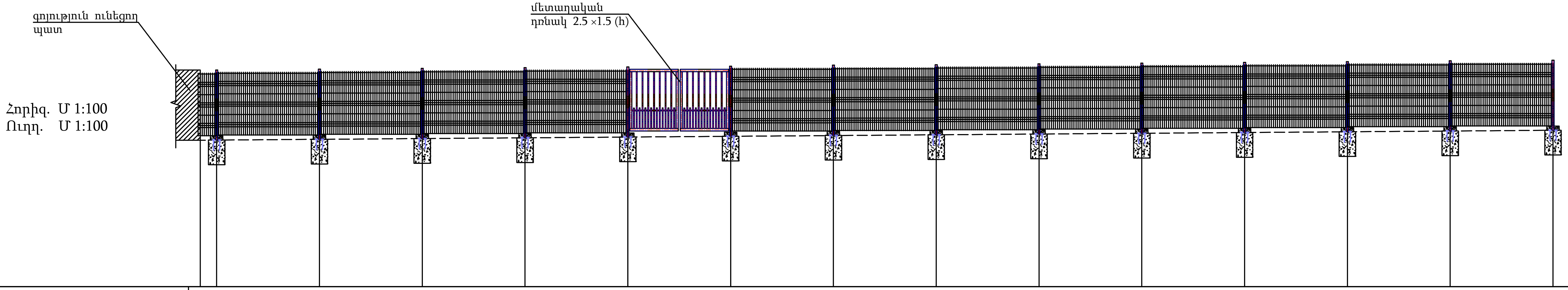


| | | | | | | | | | | | | | |
|---|---|---|---|---|---|---|---|---|---|---|---|---|---|
| Մակերևույթի նախգծային նիշը | 754.54 | | | | | | | | | | | | 754.78 |
| Մակերևույթի գոյություն ունեցող նիշը | 754.54 | | | | | | | | | | | | 754.78 |
| Թեքությունը / Երկարությունը/մ/ | 0.73% | | | | | | | | | | | | 32.9 |
| Կանգնակների հեռավորությունը /մ/ | 2.50 | 2.50 | 2.50 | 2.50 | 2.50 | 2.50 | 2.50 | 2.50 | 2.50 | 2.50 | 2.50 | 2.50 | 2.50 |
| ПК-երը, թեքման անկյունները | ПК0+00 | | | | անկ. 1 6.3° ПК 0+12.9 | | | | | | | | ПК0+32.9 |

մետաղական
դռնակ 2.5 ×1.5 (h)

| | | | | | |
|---|---|---|---|---|---|
| Տնօրեն | Ա .Բարսեղյան | | ՀՀ Լոռու մարզ, Ալավերդի քաղաքի երկրորդ աշխարհամարտում զոհվածներին նվիրված հուշակոթողի տարածքի ցանկապատի կառուցում | | ՃԾ |
| ՆԳՃ | Ա .Բարսեղյան | | | | |
| Ճարտ. | Ա. Ղուկասյան | | | փուլ | թերթ | թերթեր |
| Կոնստ. | Գ. Գուլանյան | | | ԱՆ | 4 | 23 |
| Նախագծեց | Ա .Բարսեղյան | | Ցանկապատի տեսքը ПК0+00 -:- ПК0+32.9 Մ 1:100 տեղամաս-1 | « ԱՇՈՏ ԲԱՐՍԵՂՅԱՆ ՍԱՇԻԿԻ» ԱՁ ԼԻՑԵՆԶԻԱ ՔՊԼ - 002252 | |
| | . | | | | |

# Ցանկապատի տեսքը ПК0+32.9 -:- ПК0+65.4 Մ 1:100
տեղամաս-1

Հորիզ. Մ 1:100
Ուղղ. Մ 1:100

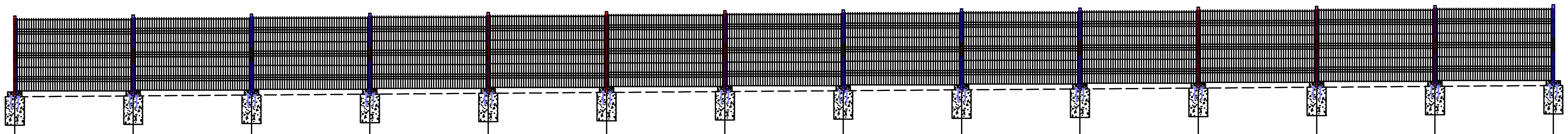

| | | | | | | | | | | | | | | |
|---|---|---|---|---|---|---|---|---|---|---|---|---|---|---|
| Մակերևույթի նախգծային նիշը | 754.78 | | | | | | | | | | | | | 755.02 |
| Մակերևույթի գոյություն ունեցող նիշը | 754.78 | | | | | | | | | | | | | 755.02 |
| Թեքությունը / Երկարությունը/մ/ | 0.73% | | | | | | | | | | | | | 32.5 |
| Կանգնակների հեռավորությունը /մ/ | 2.50 | 2.50 | 2.50 | 2.50 | 2.50 | 2.50 | 2.50 | 2.50 | 2.50 | 2.50 | 2.50 | 2.50 | 2.50 | |
| ПК-երը, թեքման անկյունները | ПК0+32.9 | | | | | | | | | | | | | ПК0+65.4 |

| | | | | | |
|---|---|---|---|---|---|
| Տնօրեն | Ա .Բարսեղյան | | ՀՀ Լոռու մարզ, Ալավերդի քաղաքի երկրորդ աշխարհամարտում զոհվածներին նվիրված հուշակոթողի տարածքի ցանկապատի կառուցում | | ՃՇ |
| ՆԳՃ | Ա .Բարսեղյան | | | | |
| Ճարտ. | Ա. Ղուկասյան | | | փուլ | թերթ | թերթեր |
| Կոնստ. | Գ. Գուլանյան | | | ԱՆ | 5 | 23 |
| Նախագծեց | Ա .Բարսեղյան | | Ցանկապատի տեսքը ПК0+32.9 -:- ПК0+65.4 Մ 1:100 տեղամաս-1 | « ԱՇՈՏ ԲԱՐՍԵՂՅԱՆ ՍԱՇԻԿԻ» ԱՁ ԼԻՑԵՆԶԻԱ ՔՊԼ - 002252 | |
| | . | | | | |

Ցանկապատի տեսքը ПК0+65.4 -:- ПК0+97.9 Մ 1:100
տեղամաս-1

Հորիզ. Մ 1:100
Ուղղ. Մ 1:100

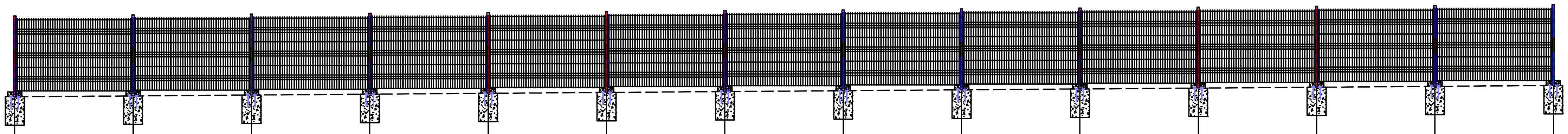

| | | | | | | | | | | | | | | | |
|---|---|---|---|---|---|---|---|---|---|---|---|---|---|---|---|
| Մակերևույթի նախգծային նիշը | 755.02 | | | | | | | | | | | | | 755.26 | |
| Մակերևույթի գոյություն ունեցող նիշը | 755.02 | | | | | | | | | | | | | 755.26 | |
| Թեքությունը / Երկարությունը/մ/ | 0.73% / 32.5 | | | | | | | | | | | | | | |
| Կանգնակների հեռավորությունը /մ/ | 2.50 | 2.50 | 2.50 | 2.50 | 2.50 | 2.50 | 2.50 | 2.50 | 2.50 | 2.50 | 2.50 | 2.50 | 2.50 | | |
| ПК-երը, թեքման անկյունները | ПК0+65.4 | | | | | | | | | | | | | ПК0+97.9 | |

| | | | | | |
|---|---|---|---|---|---|
| Տնօրեն | Ա .Բարսեղյան | | ՀՀ Լոռու մարզ, Ալավերդի քաղաքի երկրորդ աշխարհամարտում զոհվածներին նվիրված հուշակոթողի տարածքի ցանկապատի կառուցում | | ՃՇ |
| ՆԳՃ | Ա .Բարսեղյան | | | | |
| Ճարտ. | Ա. Ղուկասյան | | | փուլ | թերթ | թերթեր |
| Կոնստ. | Գ. Գուլանյան | | | ԱՆ | 6 | 23 |
| Նախագծեց | Ա .Բարսեղյան | | Ցանկապատի տեսքը ПК0+65.4 -:- ПК0+97.9 Մ 1:100 տեղամաս-1 | « ԱՇՈՏ ԲԱՐՍԵՂՅԱՆ ՍԱՇԻԿԻ» ԱՁ ԼԻՑԵՆԶԻԱ ՔՊԼ - 002252 | |
| | . | | | | |

## Ցանկապատի տեսքը ПК0+97.9 -:- ПК1+30.4 Մ 1:100
տեղամաս-1

Հորիզ. Մ 1:100
Ուղղ. Մ 1:100

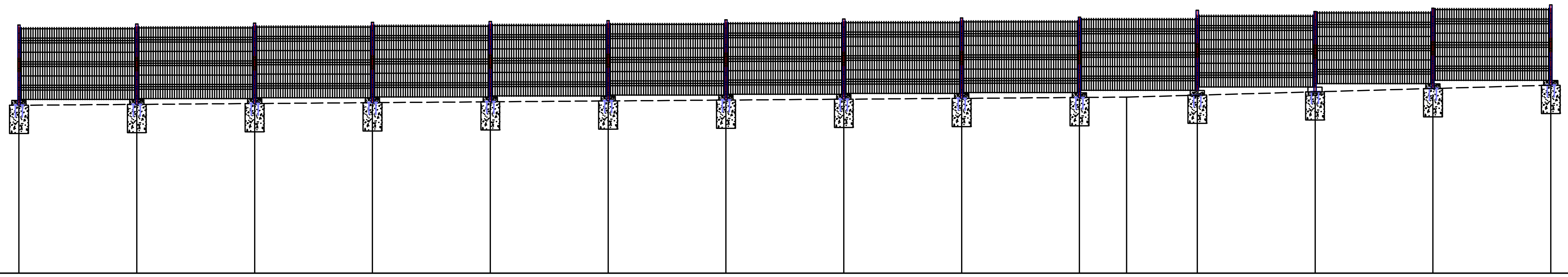

| | | | | | | | | | | | | | |
|---|---|---|---|---|---|---|---|---|---|---|---|---|---|
| Մակերևույթի նախգծային նիշը | 755.26 | | | | | | | | | 755.43 | | | 755.68 |
| Մակերևույթի գոյություն ունեցող նիշը | 755.26 | | | | | | | | | 755.43 | | | 755.68 |
| Թեքությունը / Երկարությունը/մ/ | 0.73% / 23.5 | | | | | | | | | 2.8% / 9.0 | | | |
| Կանգնակների հեռավորությունը /մ/ | 2.50 | 2.50 | 2.50 | 2.50 | 2.50 | 2.50 | 2.50 | 2.50 | 2.50 | 2.50 | 2.50 | 2.50 | 2.50 |
| ПК-երը, թեքման անկյունները | ПК0+97.9 | | | | | | | | | անկ. 2 2.0° ПК 1+21.4 | | | ПК1+30.4 |

| | | | | | |
|---|---|---|---|---|---|
| Տնօրեն | Ա .Բարսեղյան | | ՀՀ Լոռու մարզ, Ալավերդի քաղաքի երկրորդ աշխարհամարտում զոհվածներին նվիրված հուշակոթողի տարածքի ցանկապատի կառուցում | | ՃԸ |
| ՆԳՃ | Ա .Բարսեղյան | | | | |
| Ճարտ. | Ա. Ղուկասյան | | | փուլ | թերթ / թերթեր |
| Կոնստ. | Գ. Գուլանյան | | | ԱՆ | 7 / 23 |
| Նախագծեց | Ա .Բարսեղյան | | Ցանկապատի տեսքը ПК0+97.9 -:- ПК1+30.4 Մ 1:100 տեղամաս-1 | | « ԱՇՈՏ ԲԱՐՍԵՂՅԱՆ ՍԱՇԻԿԻ» ԱՁ ԼԻՑԵՆԶԻԱ ՔՊԼ - 002252 |
| | . | | | | |

Ցանկապատի տեսքը ПК1+30.4 -:- ПК1+62.5 Մ 1:100
տեղամաս-1

Հորիզ. Մ 1:100
Ուղղ. Մ 1:100

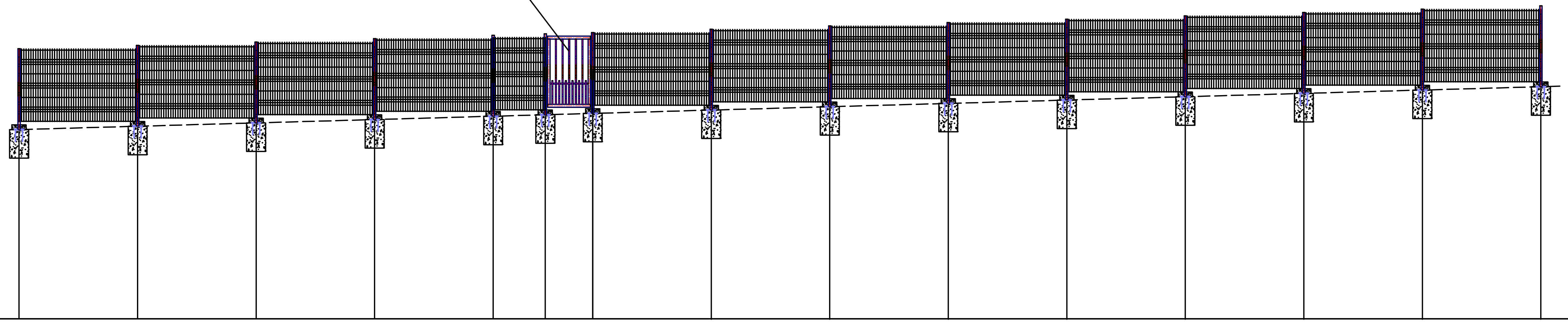


| | | | | | | | | | | | | | | | |
|---|---|---|---|---|---|---|---|---|---|---|---|---|---|---|---|
| Մակերևույթի նախգծային նիշը | 755.68 | | | | | | | | | | | | | | 756.91 |
| Մակերևույթի գոյություն ունեցող նիշը | 755.68 | | | | | | | | | | | | | | 756.91 |
| Թեքությունը / Երկարությունը/մ/ | 3.8% | | | | | | | | | | | | | 32.1 | |
| Կանգնակների հեռավորությունը /մ/ | | 2.50 | 2.50 | 2.50 | 2.50 | 1.10 | 1.00 | 2.50 | 2.50 | 2.50 | 2.50 | 2.50 | 2.50 | 2.50 | 2.50 |
| ПК-երը, թեքման անկյունները | ПК1+30.4 | | | | | | | | | | | | | | ПК1+62.5 |

մետաղական
դռնակ 1.0 ×1.5 (h)

| | | | |
|---|---|---|---|
| Տնօրեն | Ա .Բարսեղյան | | ՀՀ Լոռու մարզ, Ալավերդի քաղաքի երկրորդ աշխարհամարտում զոհվածներին նվիրված հուշակոթողի տարածքի ցանկապատի կառուցում — ՃՇ |
| ՆԳՃ | Ա .Բարսեղյան | | |
| Ճարտ. | Ա. Ղուկասյան | | փուլ: ԱՆ; թերթ: 8; թերթեր: 23 |
| Կոնստ. | Գ. Գուլանյան | | |
| Նախագծեց | Ա .Բարսեղյան | | Ցանկապատի տեսքը ПК1+30.4 -:- ПК1+62.5 Մ 1:100 տեղամաս-1 |
| | . | | « ԱՇՈՏ ԲԱՐՍԵՂՅԱՆ ՍԱՇԻԿԻ» ԱՁ ԼԻՑԵՆԶԻԱ ՔՊԼ - 002252 |

## Ցանկապատի տեսքը ПК1+62.5 -:- ПК1+95 Մ 1:100
տեղամաս-1

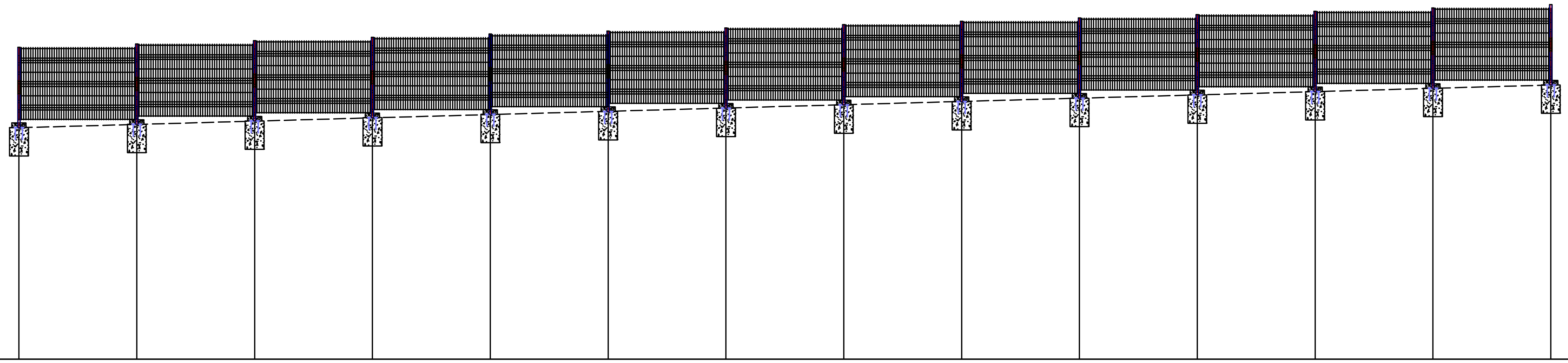

Հորիզ. Մ 1:100
Ուղղ. Մ 1:100

| | | | | | | | | | | | | | |
|---|---|---|---|---|---|---|---|---|---|---|---|---|---|
| Մակերևույթի նախգծային նիշը | 756.91 | | | | | | | | | | | | 758.35 |
| Մակերևույթի գոյություն ունեցող նիշը | 756.91 | | | | | | | | | | | | 758.35 |
| Թեքությունը / Երկարությունը/մ/ | 4.4% | | | | | | | | | | | | 32.5 |
| Կանգնակների հեռավորությունը /մ/ | 2.50 | 2.50 | 2.50 | 2.50 | 2.50 | 2.50 | 2.50 | 2.50 | 2.50 | 2.50 | 2.50 | 2.50 | 2.50 |
| ПК-երը, թեքման անկյունները | ПК1+62.5 | | | | | | | | | | | | ПК1+95 |

| | | | | | |
|---|---|---|---|---|---|
| Տնօրեն | Ա .Բարսեղյան | | ՀՀ Լոռու մարզ, Ալավերդի քաղաքի երկրորդ աշխարհամարտում զոհվածներին նվիրված հուշակոթողի տարածքի ցանկապատի կառուցում | | ՃՇ |
| ՆԳՃ | Ա .Բարսեղյան | | | | |
| Ճարտ. | Ա. Ղուկասյան | | | փուլ | թերթ | թերթեր |
| Կոնստ. | Գ. Գուլանյան | | | ԱՆ | 9 | 23 |
| Նախագծեց | Ա .Բարսեղյան | | Ցանկապատի տեսքը ПК1+62.5-:- ПК1+95 Մ 1:100 տեղամաս-1 | « ԱՇՈՏ ԲԱՐՍԵՂՅԱՆ ՍԱՇԻԿԻ» ԱՁ ԼԻՑԵՆԶԻԱ ՔՊԼ - 002252 | |
| | . | | | | |

## Ցանկապատի տեսքը ПК1+95 -:- ПК2+25.8 Մ 1:100
տեղամաս-1

Հորիզ. Մ 1:100
Ուղղ. Մ 1:100

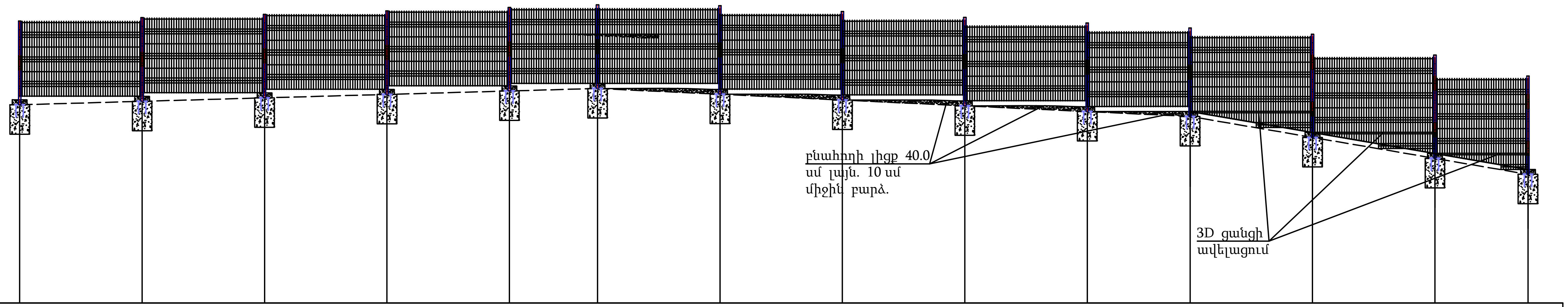


| | | | | | | | | | | | | | |
|---|---|---|---|---|---|---|---|---|---|---|---|---|---|
| Մակերևույթի նախագծային նիշը | 758.35 | | | | | 758.75 | | | | | 758.18 | | 757.00 |
| Մակերևույթի գոյություն ունեցող նիշը | 758.35 | | | | | 758.75 | | | | | 758.18 | | 757.00 |
| Թեքությունը / Երկարությունը/մ/ | 3.4% 11.8 | | | | | 4.7% 12.1 | | | | | 17.1% 6.9 | | |
| Կանգնակների հեռավորությունը /մ/ | 2.50 | 2.50 | 2.50 | 2.50 | 1.80 | 2.50 | 2.50 | 2.50 | 2.50 | 2.10 | 2.50 | 2.50 | 1.90 |
| ПК-երը, թեքման անկյունները | ПК1+95 | | | | անկ. 3 11.0° ПК 2+06.8 | | | | | անկ. 4 30.0° ПК 2+18.9 | | | ПК2+25.8 |

| | | | | | |
|---|---|---|---|---|---|
| Տնօրեն | Ա .Բարսեղյան | | ՀՀ Լոռու մարզ, Ալավերդի քաղաքի երկրորդ աշխարհամարտում զոհվածներին նվիրված հուշակոթողի տարածքի ցանկապատի կառուցում | | ՃՇ |
| ՆԳՃ | Ա .Բարսեղյան | | | | |
| Ճարտ. | Ա. Ղուկասյան | | | փուլ | թերթ / թերթեր |
| Կոնստ. | Գ. Գուլանյան | | | ԱՆ | 10 / 23 |
| Նախագծեց | Ա .Բարսեղյան | | Ցանկապատի տեսքը ПК1+95 -:- ПК2+25.8 Մ 1:100 տեղամաս-1 | « ԱՇՈՏ ԲԱՐՍԵՂՅԱՆ ՍԱՇԻԿԻ» ԱՁ ԼԻՑԵՆԶԻԱ ՔՊԼ - 002252 | |
| | . | | | | |

## Ցանկապատի տեսքը ПК0+00 -:- ПК0+32.3 Մ 1:100
### տեղամաս-2

Հորիզ. Մ 1:100
Ուղղ. Մ 1:100

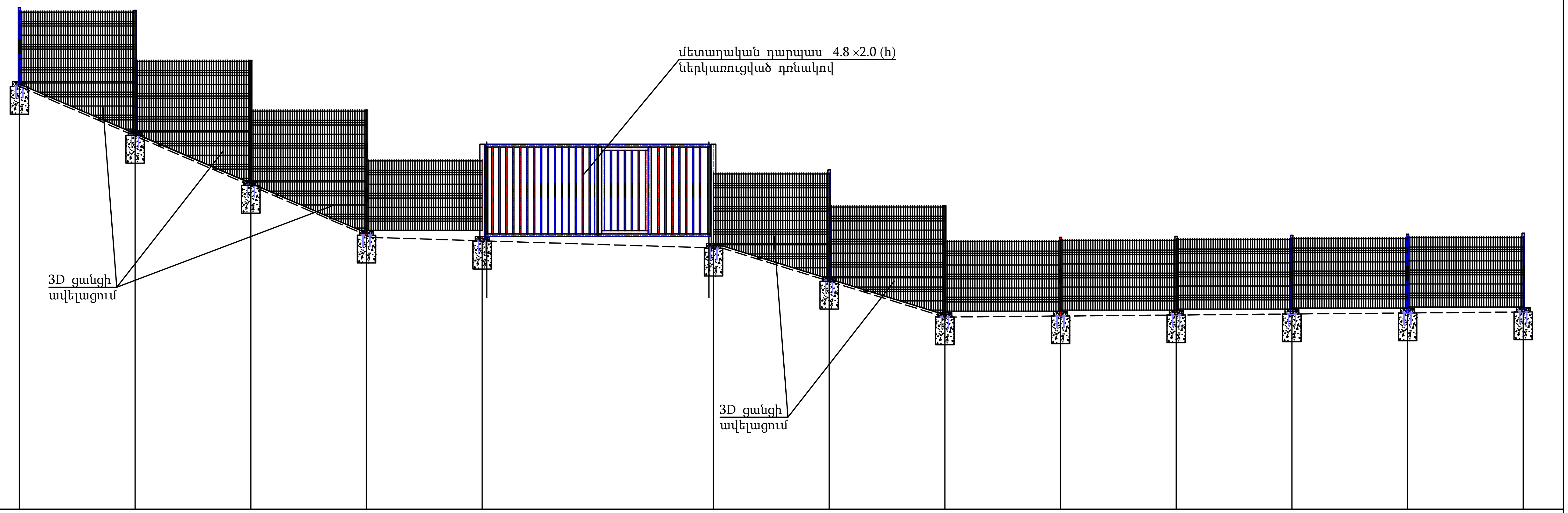


| | | | | | | | | | | | | |
|---|---|---|---|---|---|---|---|---|---|---|---|---|
| Մակերևույթի նախգծային նիշը | 748.00 | | | | 744.78 | 744.50 | | 743.01 | | | | 743.11 |
| Մակերևույթի գոյություն ունեցող նիշը | 748.00 | | | | 744.78 | 744.50 | | 743.01 | | | | 743.11 |
| Թեքությունը / Երկարությունը/մ/ | 43% 7.50 | | | | 3.84% 7.30 | 29.8% 5.0 | | 0.8% 12.50 | | | | |
| Կանգնակների հեռավորությունը /մ/ | 2.50 | 2.50 | 2.50 | 2.50 | 4.80 | 2.50 | 2.50 | 2.50 | 2.50 | 2.50 | 2.50 | 2.50 |
| ПК-երը, թեքման անկյունները | ПК0+00 | | | | | | | անկ. 1 97° ПК 0+19.8 | | | | ПК0+32.3 |

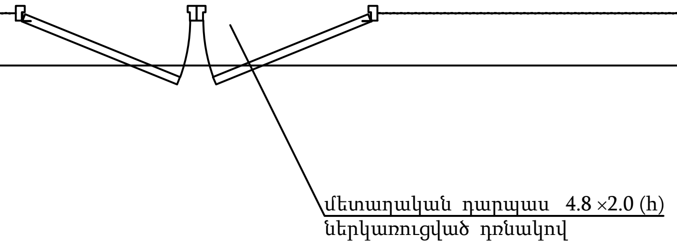


| | | | | | |
|---|---|---|---|---|---|
| Տնօրեն | Ա .Բարսեղյան | | ՀՀ Լոռու մարզ, Ալավերդի քաղաքի երկրորդ աշխարհամարտում զոհվածներին նվիրված հուշակոթողի տարածքի ցանկապատի կառուցում | | ՃՇ |
| ՆԳՃ | Ա .Բարսեղյան | | | | |
| Ճարտ. | Ա. Ղուկասյան | | | փուլ | թերթ | թերթեր |
| Կոնստ. | Գ. Գուլանյան | | | ԱՆ | 11 | 23 |
| Նախագծեց | Ա .Բարսեղյան | | Ցանկապատի տեսքը ПК0+00 -:- ПК0+32.3 Մ 1:100 տեղամաս-2 | « ԱՇՈՏ ԲԱՐՍԵՂՅԱՆ ՍԱՇԻԿԻ» ԱՁ ԼԻՑԵՆԶԻԱ ՔՊԼ - 002252 | |
| | . | | | | |

## Ցանկապատի տեսքը ПК0+32.3 -:- ПК0+64.8 Մ 1:100
տեղամաս-2

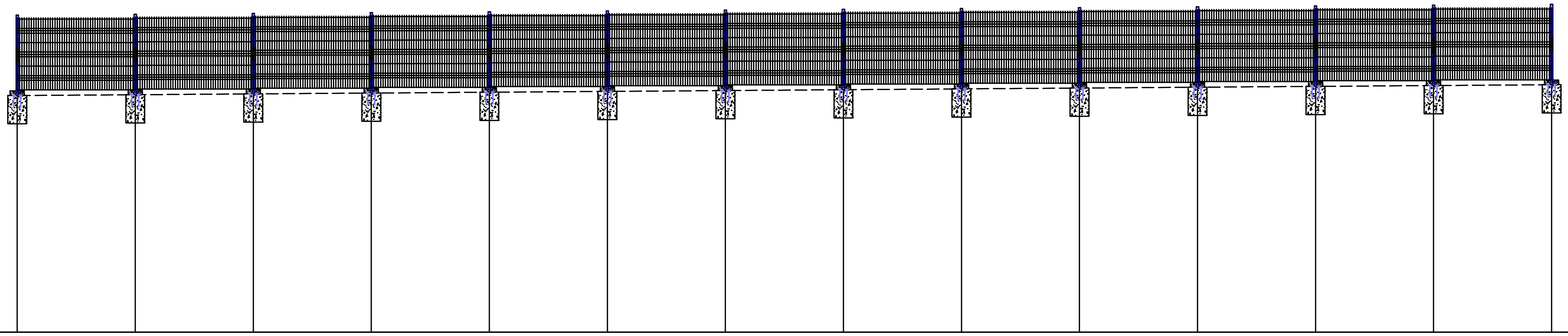

Հորիզ. Մ 1:100
Ուղղ. Մ 1:100

| | | |
|---|---|---|
| Մակերևույթի նախգծային նիշը | 743.11 | 743.34 |
| Մակերևույթի գոյություն ունեցող նիշը | 743.11 | 743.34 |
| Թեքությունը / Երկարությունը/մ/ | 0.71% | 32.50 |

| | | | | | | | | | | | | | |
|---|---|---|---|---|---|---|---|---|---|---|---|---|---|
| Կանգնակների հեռավորությունը /մ/ | 2.50 | 2.50 | 2.50 | 2.50 | 2.50 | 2.50 | 2.50 | 2.50 | 2.50 | 2.50 | 2.50 | 2.50 | 2.50 |

| | | |
|---|---|---|
| ПК-երը, թեքման անկյունները | ПК0+32.3 | ПК0+64.8 |

| | | | | | |
|---|---|---|---|---|---|
| Տնօրեն | Ա .Բարսեղյան | | ՀՀ Լոռու մարզ, Ալավերդի քաղաքի երկրորդ աշխարհամարտում զոհվածներին նվիրված հուշակոթողի տարածքի ցանկապատի կառուցում | | ՃՇ |
| ՆԳՃ | Ա .Բարսեղյան | | | | |
| Ճարտ. | Ա. Ղուկասյան | | | փուլ | թերթ / թերթեր |
| Կոնստ. | Գ. Գուլանյան | | | ԱՆ | 12 / 23 |
| Նախագծեց | Ա .Բարսեղյան | | Ցանկապատի տեսքը ПК0+32.3 -:- ПК0+64.8 Մ 1:100 տեղամաս-2 | « ԱՇՈՏ ԲԱՐՍԵՂՅԱՆ ՍԱՇԻԿԻ» ԱՁ ԼԻՑԵՆԶԻԱ ՔՊԼ - 002252 | |
| | . | | | | |

## Ցանկապատի տեսքը ПК0+64.8 -:- ПК0+97.3 Մ 1:100
տեղամաս-2

Հորիզ. Մ 1:100
Ուղղ. Մ 1:100

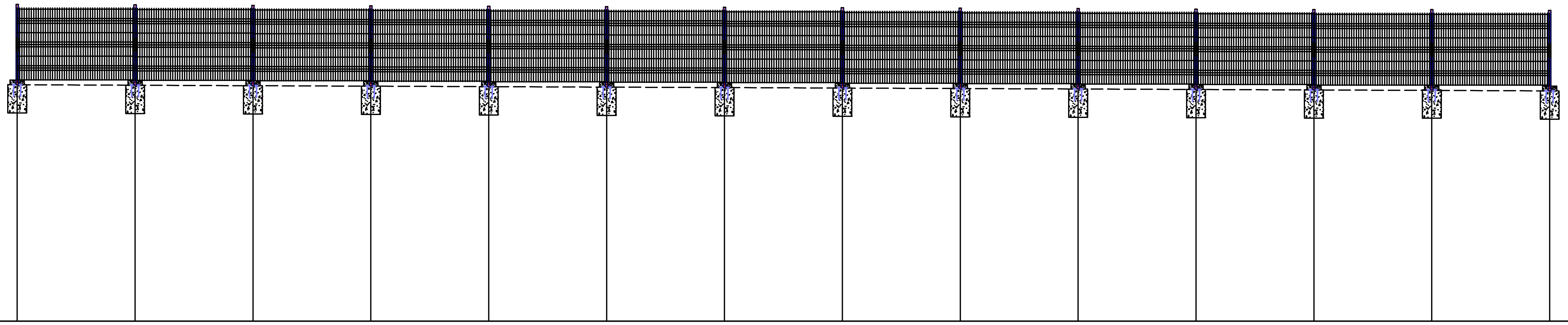

| | | | | | | | | | | | | | | | |
|---|---|---|---|---|---|---|---|---|---|---|---|---|---|---|---|
| Մակերևույթի նախգծային նիշը | 743.34 | | | | | | | | | | | | | | 743.21 |
| Մակերևույթի գոյություն ունեցող նիշը | 743.34 | | | | | | | | | | | | | | 743.21 |
| Թեքությունը / Երկարությունը/մ/ | | 32.50 | | | | | | | | | | | | 0.4% | |
| Կանգնակների հեռավորությունը /մ/ | | 2.50 | 2.50 | 2.50 | 2.50 | 2.50 | 2.50 | 2.50 | 2.50 | 2.50 | 2.50 | 2.50 | 2.50 | 2.50 | |
| ПК-երը, թեքման անկյունները | | ПК0+64.8 | | | | | | | | | անկ. 2 12° ПК 0+89.7 | | | ПК0+97.3 | |

| | | | | | |
|---|---|---|---|---|---|
| Տնօրեն | Ա .Բարսեղյան | | ՀՀ Լոռու մարզ, Ալավերդի քաղաքի երկրորդ աշխարհամարտում զոհվածներին նվիրված հուշակոթողի տարածքի ցանկապատի կառուցում | | ՃՇ |
| ՆԳՃ | Ա .Բարսեղյան | | | | |
| Ճարտ. | Ա. Ղուկասյան | | | փուլ | թերթ | թերթեր |
| Կոնստ. | Գ. Գուլանյան | | | ԱՆ | 13 | 23 |
| Նախագծեց | Ա .Բարսեղյան | | Ցանկապատի տեսքը ПК0+64.8 -:- ПК0+97.3 Մ 1:100 տեղամաս-2 | « ԱՇՈՏ ԲԱՐՍԵՂՅԱՆ ՍԱՇԻԿԻ» ԱՁ ԼԻՑԵՆԶԻԱ ՔՊԼ - 002252 | |
| | . | | | | |

## Ցանկապատի տեսքը ПК0+97.3 -:- ПК1+29.8 Մ 1:100
տեղամաս-2

Հորիզ. Մ 1:100
Ուղղ. Մ 1:100

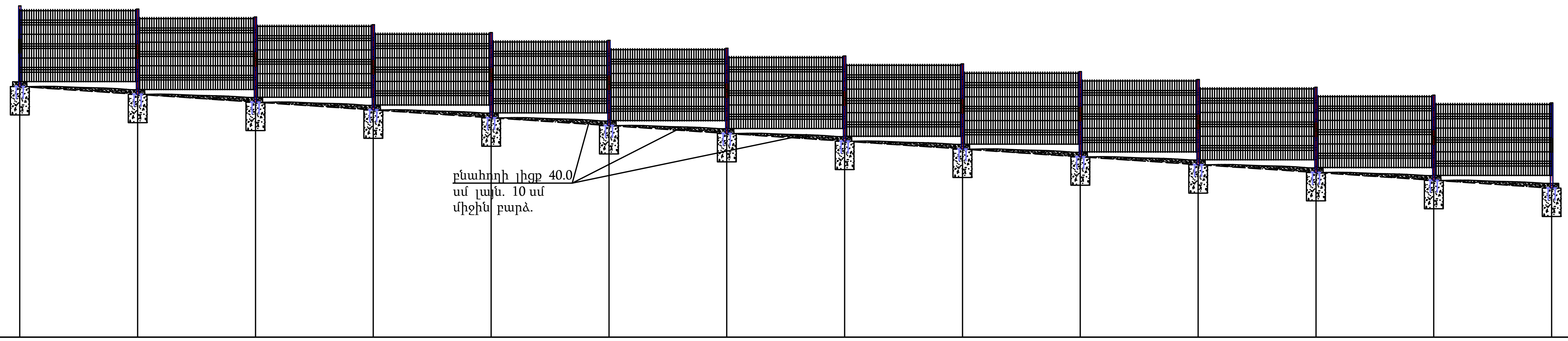


| | | | | | | | | | | | | | | |
|---|---|---|---|---|---|---|---|---|---|---|---|---|---|---|
| Մակերևույթի նախգծային նիշը | 743.21 | | | | | | | | | | | | | 741.06 |
| Մակերևույթի գոյություն ունեցող նիշը | 743.21 | | | | | | | | | | | | | 741.06 |
| Թեքությունը / Երկարությունը/մ/ | 32.50 | | | | | | | | | | | | | 6.6% |
| Կանգնակների հեռավորությունը /մ/ | 2.50 | 2.50 | 2.50 | 2.50 | 2.50 | 2.50 | 2.50 | 2.50 | 2.50 | 2.50 | 2.50 | 2.50 | 2.50 | |
| ПК-երը, թեքման անկյունները | ПК0+97.3 | | | | | | | | | | | | | ПК1+29.8 |

| | | | | | |
|---|---|---|---|---|---|
| Տնօրեն | Ա .Բարսեղյան | | ՀՀ Լոռու մարզ, Ալավերդի քաղաքի երկրորդ աշխարհամարտում զոհվածներին նվիրված հուշակոթողի տարածքի ցանկապատի կառուցում | | ՃՇ |
| ՆԳՃ | Ա .Բարսեղյան | | | | |
| Ճարտ. | Ա. Ղուկասյան | | | փուլ | թերթ / թերթեր |
| Կոնստ. | Գ. Գուլանյան | | | ԱՆ | 14 / 23 |
| Նախագծեց | Ա .Բարսեղյան | | Ցանկապատի տեսքը ПК0+97.3 -:- ПК1+29.8 Մ 1:100 տեղամաս-2 | « ԱՇՈՏ ԲԱՐՍԵՂՅԱՆ ՍԱՇԻԿԻ» ԱՁ ԼԻՑԵՆԶԻԱ ՔՊԼ - 002252 | |
| | . | | | | |

Ցանկապատի տեսքը ПК1+29.8 -:- ПК1+62.3 Մ 1:100
տեղամաս-2

Հորիզ. Մ 1:100
Ուղղ. Մ 1:100

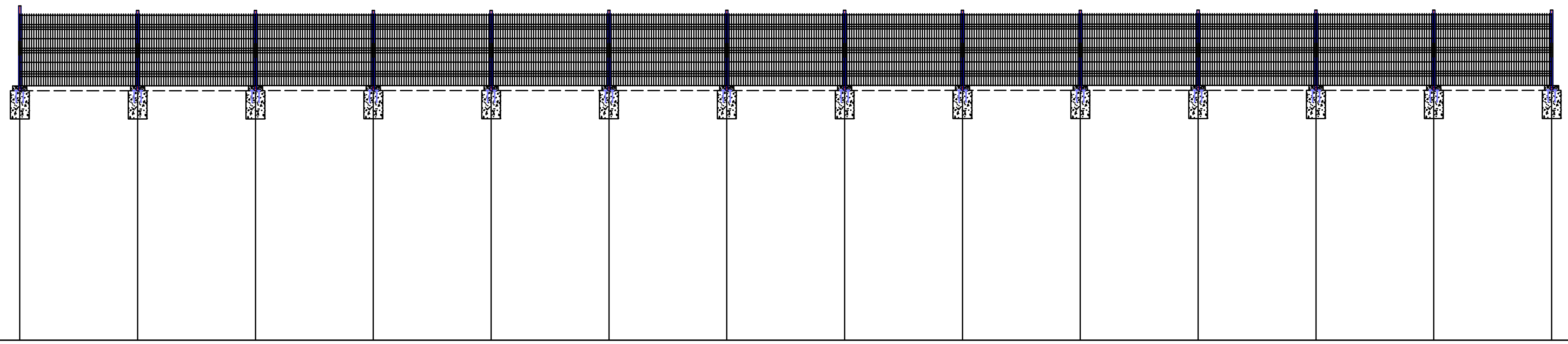

| | | | | | | | | | | | | | | | |
|---|---|---|---|---|---|---|---|---|---|---|---|---|---|---|---|
| Մակերևույթի նախգծային նիշը | 741.06 | | | | | | | | | | | | | | 741.07 |
| Մակերևույթի գոյություն ունեցող նիշը | 741.06 | | | | | | | | | | | | | | 741.07 |
| Թեքությունը / Երկարությունը/մ/ | | 0.03% | | | | | | | | | | | | 32.50 | |
| Կանգնակների հեռավորությունը /մ/ | | 2.50 | 2.50 | 2.50 | 2.50 | 2.50 | 2.50 | 2.50 | 2.50 | 2.50 | 2.50 | 2.50 | 2.50 | 2.50 | |
| ПК-երը, թեքման անկյունները | | ПК1+29.8 | | | | | | | | | | | | ПК1+62.3 | |

| | | | | | |
|---|---|---|---|---|---|
| Տնօրեն | Ա .Բարսեղյան | | ՀՀ Լոռու մարզ, Ալավերդի քաղաքի երկրորդ աշխարհամարտում զոհվածներին նվիրված հուշակոթողի տարածքի ցանկապատի կառուցում | | ՃՇ |
| ՆԳՃ | Ա .Բարսեղյան | | | | |
| Ճարտ. | Ա. Ղուկասյան | | | փուլ | թերթ / թերթեր |
| Կոնստ. | Գ. Գուլանյան | | | ԱՆ | 15 / 23 |
| Նախագծեց | Ա .Բարսեղյան | | Ցանկապատի տեսքը ПК1+29.8 -:- ПК1+62.3 Մ 1:100 տեղամաս-2 | « ԱՇՈՏ ԲԱՐՍԵՂՅԱՆ ՍԱՇԻԿԻ» ԱՁ ԼԻՑԵՆԶԻԱ ՔՊԼ - 002252 | |
| | . | | | | |

## Ցանկապատի տեսքը ПК1+62.3 -:- ПК1+94.7 Մ 1:100
տեղամաս-2

Հորիզ. Մ 1:100
Ուղղ. Մ 1:100

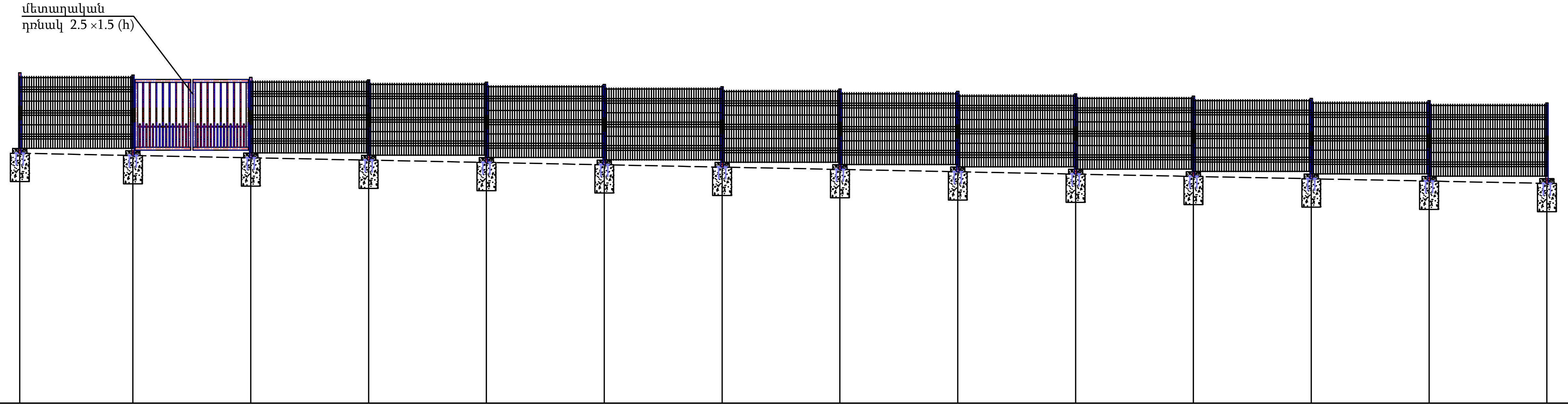


| | | |
|---|---|---|
| Մակերևույթի նախգծային նիշը | 741.07 | 740.43 |
| Մակերևույթի գոյություն ունեցող նիշը | 741.07 | 740.43 |
| Թեքությունը / Երկարությունը/մ/ | 32.40 | 1.98% |

| | | | | | | | | | | | | | |
|---|---|---|---|---|---|---|---|---|---|---|---|---|---|
| Կանգնակների հեռավորությունը /մ/ | 2.40 | 2.50 | 2.50 | 2.50 | 2.50 | 2.50 | 2.50 | 2.50 | 2.50 | 2.50 | 2.50 | 2.50 | 2.50 |

ПК-երը, թեքման անկյունները: ПК1+62.3; անկ. 3 7° ПК 1+64.7; ПК1+94.7

մետաղական
դռնակ 2.5 ×1.5 (h)

| | | | | | | |
|---|---|---|---|---|---|---|
| Տնօրեն | Ա .Բարսեղյան | | ՀՀ Լոռու մարզ, Ալավերդի քաղաքի երկրորդ աշխարհամարտում զոհվածներին նվիրված հուշակոթողի տարածքի ցանկապատի կառուցում | | | ՃՇ |
| ՆԳՃ | Ա .Բարսեղյան | | | | | |
| Ճարտ. | Ա. Ղուկասյան | | | փուլ | թերթ | թերթեր |
| Կոնստ. | Գ. Գուլանյան | | | ԱՆ | 16 | 23 |
| Նախագծեց | Ա .Բարսեղյան | | Ցանկապատի տեսքը ПК1+62.3 -:- ПК1+94.7 Մ 1:100 տեղամաս-2 | « ԱՇՈՏ ԲԱՐՍԵՂՅԱՆ ՍԱՇԻԿԻ» ԱՁ ԼԻՑԵՆԶԻԱ ՔՊԼ - 002252 | | |
| | . | | | | | |

## Ցանկապատի տեսքը ПК1+94.7 -:- ПК2+27.2 Մ 1:100
տեղամաս-2

Հորիզ. Մ 1:100
Ուղղ. Մ 1:100

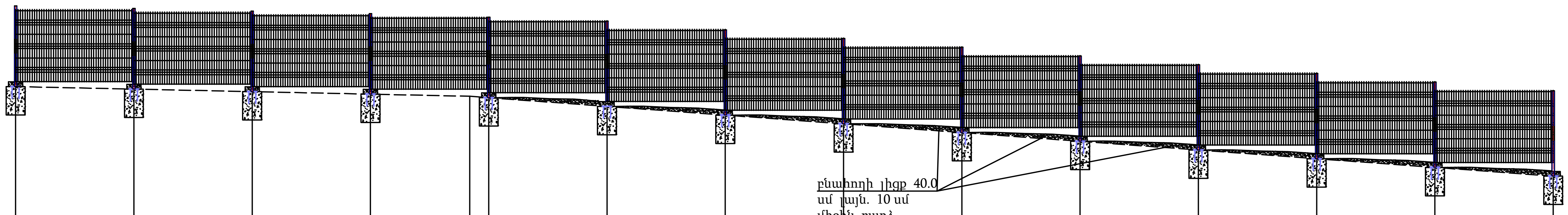


| | | | | | | | | | | | | | | |
|---|---|---|---|---|---|---|---|---|---|---|---|---|---|---|
| Մակերևույթի նախգծային նիշը | 740.43 | | | | 740.22 | | | | | | | | | 738.53 |
| Մակերևույթի գոյություն ունեցող նիշը | 740.43 | | | | 740.22 | | | | | | | | | 738.53 |
| Թեքությունը / Երկարությունը/մ/ | 2.19% 9.60 | | | | 7.38% 22.90 | | | | | | | | | |
| Կանգնակների հեռավորությունը /մ/ | 2.50 | 2.50 | 2.50 | 2.50 | 2.50 | 2.50 | 2.50 | 2.50 | 2.50 | 2.50 | 2.50 | 2.50 | 2.50 | |
| ПК-երը, թեքման անկյունները | ПК1+94.7 | | | анկ. 4 11° ПК 2+04.3 | | | | | | | | | | ПК2+27.2 |

| | | | | | |
|---|---|---|---|---|---|
| Տնօրեն | Ա .Բարսեղյան | | ՀՀ Լոռու մարզ, Ալավերդի քաղաքի երկրորդ աշխարհամարտում զոհվածներին նվիրված հուշակոթողի տարածքի ցանկապատի կառուցում | | ՃՇ |
| ՆԳՃ | Ա .Բարսեղյան | | | | |
| Ճարտ. | Ա. Ղուկասյան | | | փուլ | թերթ | թերթեր |
| Կոնստ. | Գ. Գուլանյան | | | ԱՆ | 17 | 23 |
| Նախագծեց | Ա .Բարսեղյան | | Ցանկապատի տեսքը ПК1+94.7 -:- ПК2+27.2 Մ 1:100 տեղամաս-2 | « ԱՇՈՏ ԲԱՐՍԵՂՅԱՆ ՍԱՇԻԿԻ» ԱՁ ԼԻՑԵՆԶԻԱ ՔՊԼ - 002252 | |
| | . | | | | |

## Ցանկապատի տեսքը ПК2+27.2 -:- ПК2+55 Մ 1:100
տեղամաս-2

Հորիզ. Մ 1:100
Ուղղ. Մ 1:100

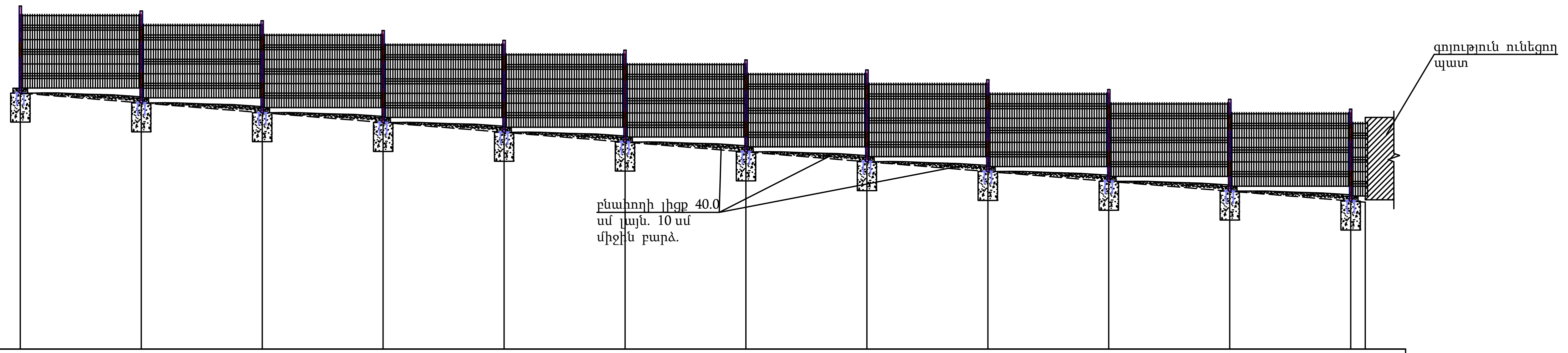


| | | | | | | | | | | | | | |
|---|---|---|---|---|---|---|---|---|---|---|---|---|---|
| Մակերևույթի նախգծային նիշը | 738.53 | | | | | | | | | | | | 736.27 |
| Մակերևույթի գոյություն ունեցող նիշը | 738.53 | | | | | | | | | | | | 736.27 |
| Թեքությունը / Երկարությունը/մ/ | 27.80 | | | | | | | | | | | 8.13% | |
| Կանգնակների հեռավորությունը /մ/ | | 2.50 | 2.50 | 2.50 | 2.50 | 2.50 | 2.50 | 2.50 | 2.50 | 2.50 | 2.50 | 2.50 | 0.30 |
| ПК-երը, թեքման անկյունները | ПК2+27.2 | | | | | | | | | | | | ПК2+55 |

| | | | | | |
|---|---|---|---|---|---|
| Տնօրեն | Ա .Բարսեղյան | | ՀՀ Լոռու մարզ, Ալավերդի քաղաքի երկրորդ աշխարհամարտում զոհվածներին նվիրված հուշակոթողի տարածքի ցանկապատի կառուցում | | ՃՇ |
| ՆԳՃ | Ա .Բարսեղյան | | | | |
| Ճարտ. | Ա. Ղուկասյան | | | փուլ | թերթ | թերթեր |
| Կոնստ. | Գ. Գուլանյան | | | ԱՆ | 18 | 23 |
| Նախագծեց | Ա .Բարսեղյան | | Ցանկապատի տեսքը ПК2+27.2 -:- ПК2+55 Մ 1:100 տեղամաս-2 | « ԱՇՈՏ ԲԱՐՍԵՂՅԱՆ ՍԱՇԻԿԻ» ԱՁ ԼԻՑԵՆԶԻԱ ՔՊԼ - 002252 | |
| | . | | | | |

## Ցանկապատի տարածական տեսքը

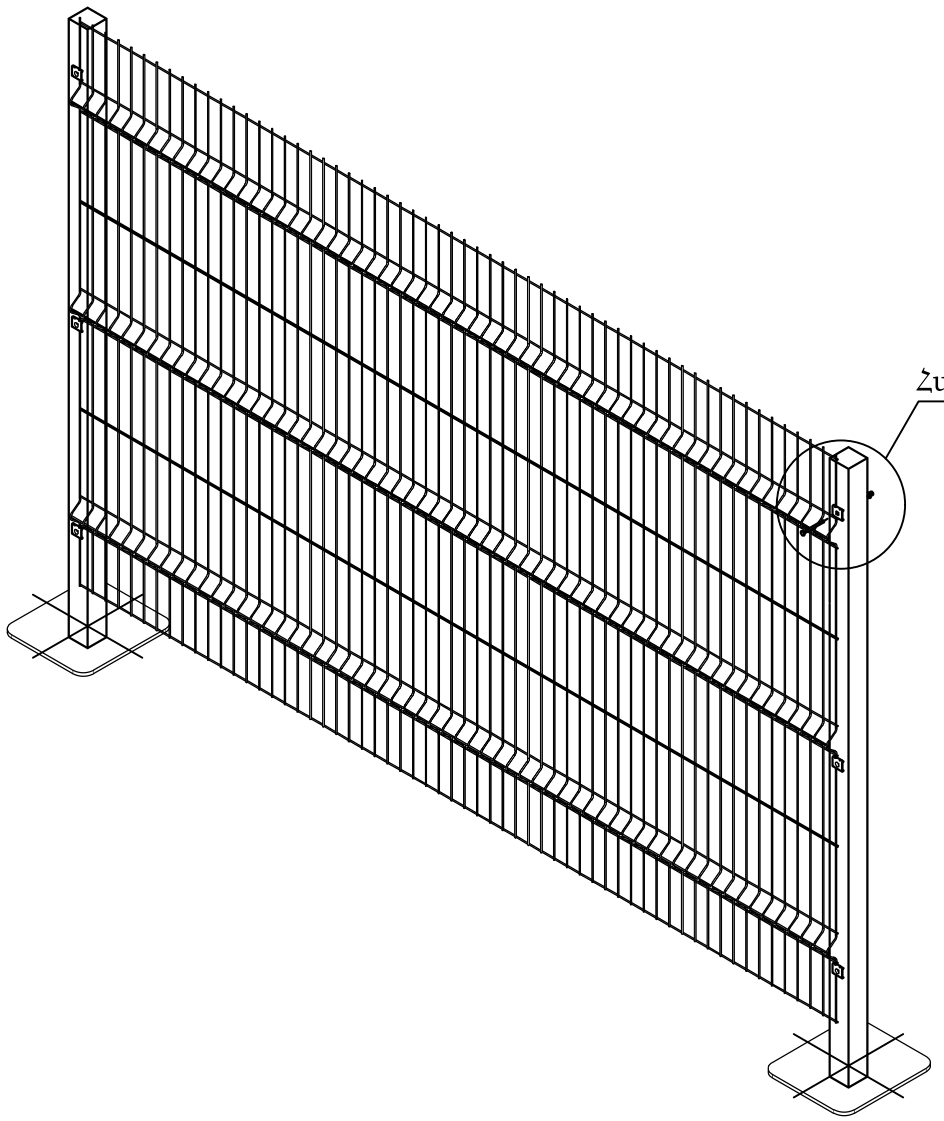


## Ցանկապատի չափերը 1:20

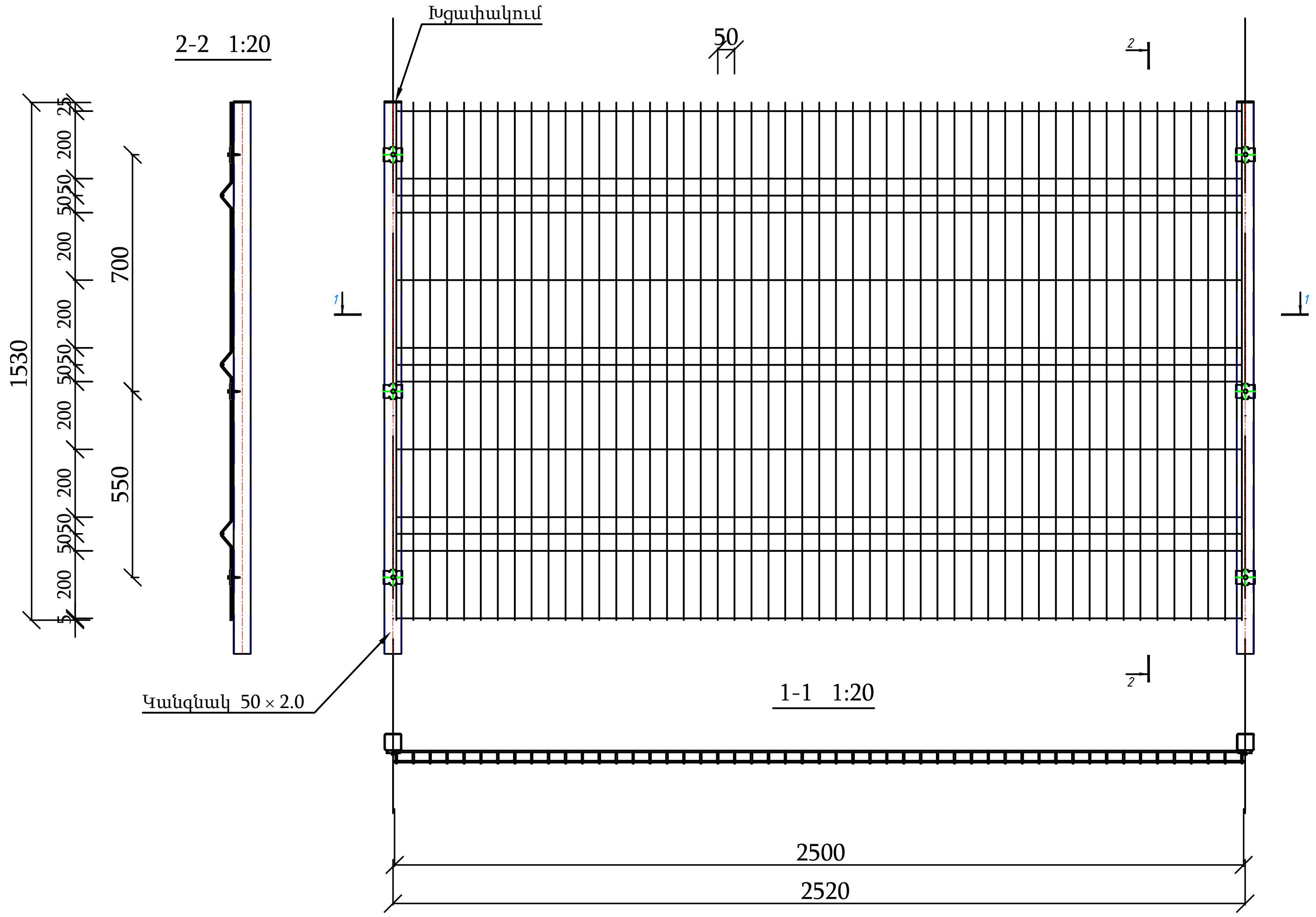


## Հանգույց "Ա"

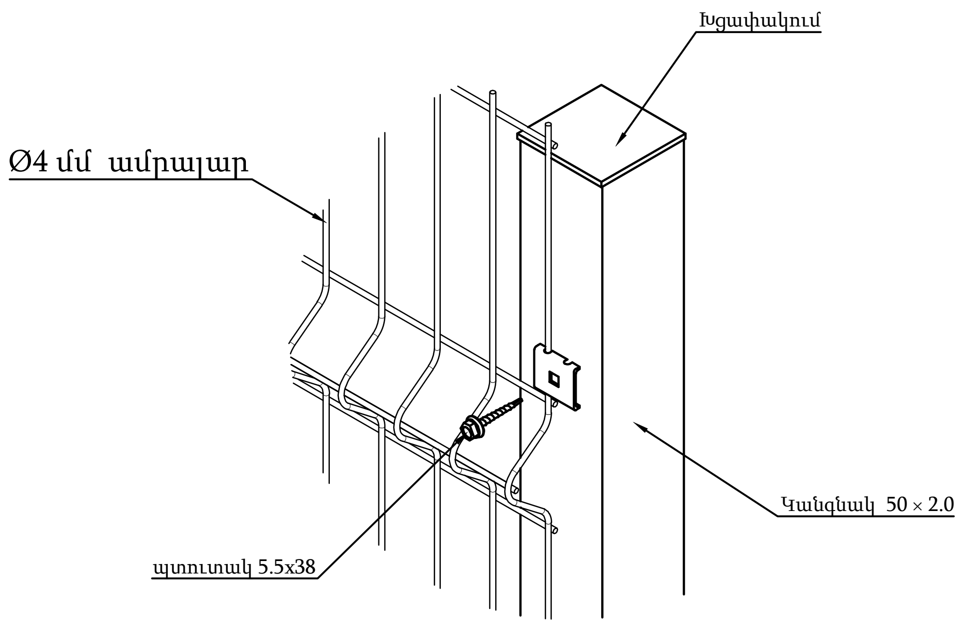


## Ցանցի ամրացման դետալ

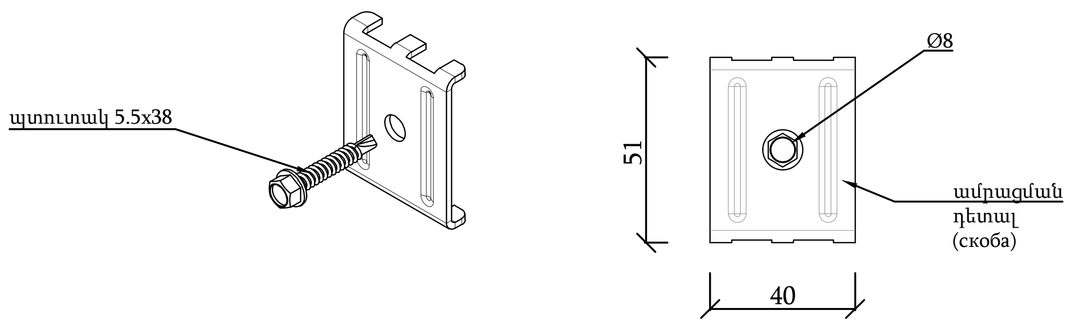


| | | | | | |
|---|---|---|---|---|---|
| Տնօրեն | Ա .Բարսեղյան | | ՀՀ Լոռու մարզ, Ալավերդի քաղաքի երկրորդ աշխարհամարտում զոհվածներին նվիրված հուշակոթողի տարածքի ցանկապատի կառուցում | | ՃԸ |
| ՆԳՃ | Ա .Բարսեղյան | | | | |
| Ճարտ. | Ա. Ղուկասյան | | | փուլ | թերթ | թերթեր |
| Կոնստ. | Գ. Գուլանյան | | | ԱՆ | 19 | 23 |
| Նախագծեց | Ա .Բարսեղյան | | Ցանկապատի մեկ հատվածի տարածական տեսքը և չափերը | « ԱՇՈՏ ԲԱՐՍԵՂՅԱՆ ՍԱՇԻԿԻ» ԱՁ ԼԻՑԵՆԶԻԱ ՔՊԼ - 002252 | |
| | . | | | | |

## Ցանկապատի իրականացում մինչև 12% թեքության դեպքում

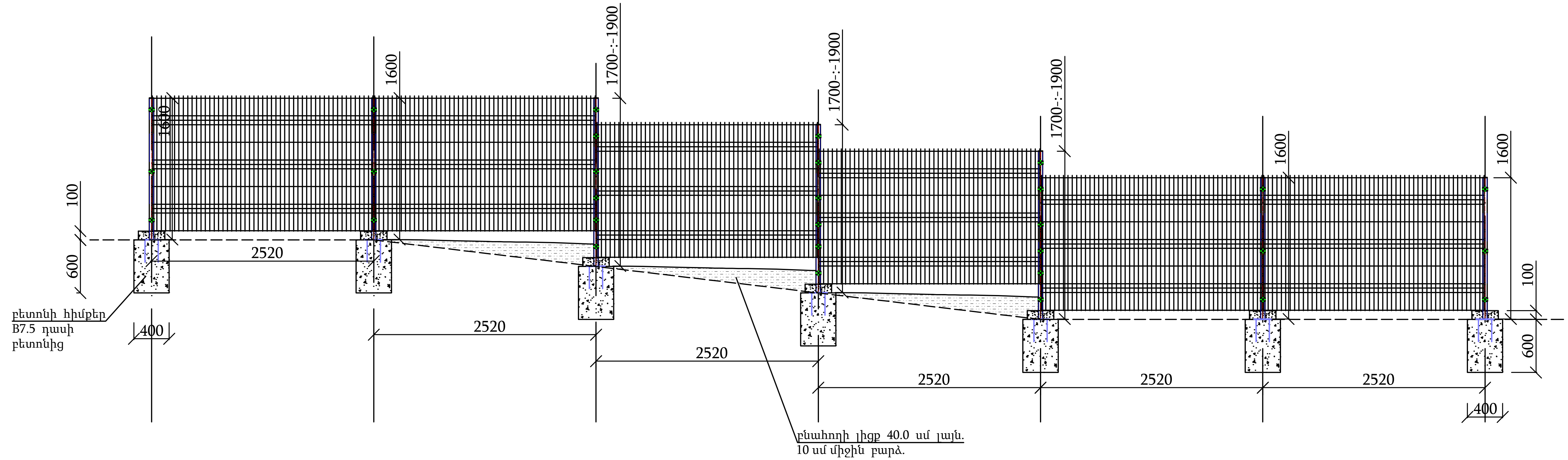


## Ցանկապատի իրականացում 12% -ից մեծ թեքության դեպքում

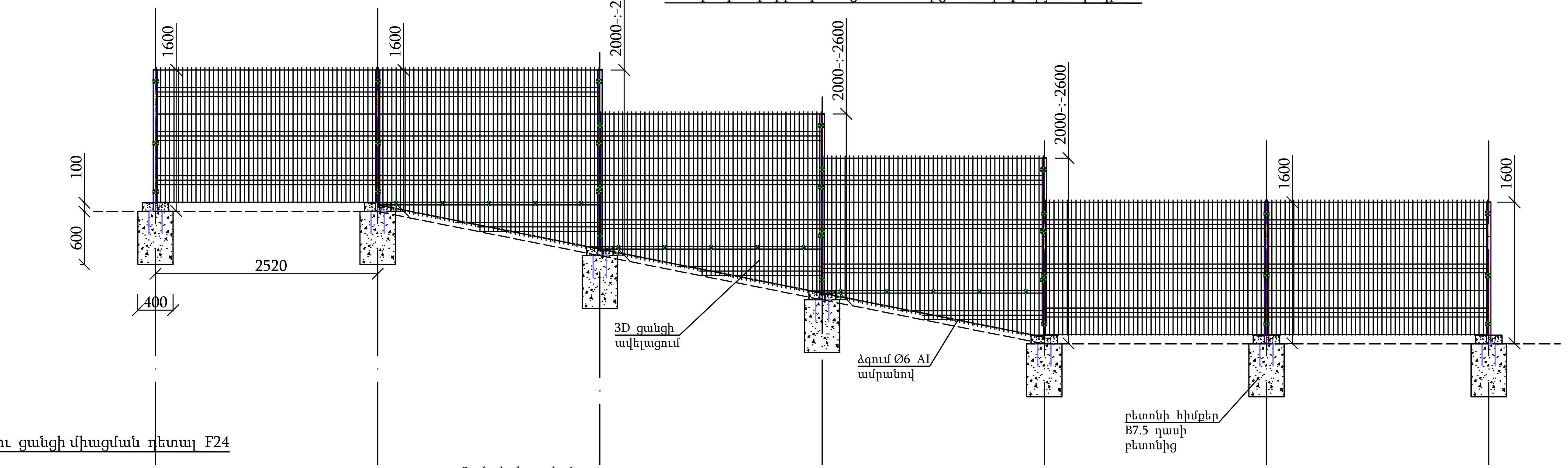


### Երկու ցանցի միացման դետալ F24

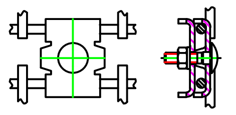

### Ցանցի կտրվածք

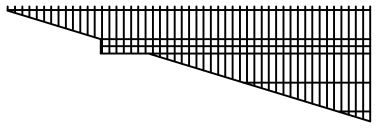

Ծանոթ.

1. բնահողի լիցքը կատարել թողնելով ցանցի և մակերևույթի միջև տարածություն 5.0 -:- 10.0 սմ.
2. ցանցի կտրումը կատարել տեղում թողնելով ցանցի և մակերևույթի միջև նույն տարածությունը

| | | | | | |
|---|---|---|---|---|---|
| Տնօրեն | Ա .Բարսեղյան | | ՀՀ Լոռու մարզ, Ալավերդի քաղաքի երկրորդ աշխարհամարտում զոհվածներին նվիրված հուշակոթողի տարածքի ցանկապատի կառուցում | | ՃՇ |
| ՆԳՃ | Ա .Բարսեղյան | | | | |
| Ճարտ. | Ա. Ղուկասյան | | | փուլ | թերթ | թերթեր |
| Կոնստ. | Գ. Գուլանյան | | | ԱՆ | 20 | 23 |
| Նախագծեց | Ա .Բարսեղյան | | Ցանկապատի իրականացում բարձրությունների տարբերության դեպքում | « ԱՇՈՏ ԲԱՐՍԵՂՅԱՆ ՍԱՇԻԿԻ» ԱՁ ԼԻՑԵՆԶԻԱ ՔՊԼ - 002252 | |
| | . | | | | |

## Ցանկապատի մետաղական կանգնակներ Մ 1:25

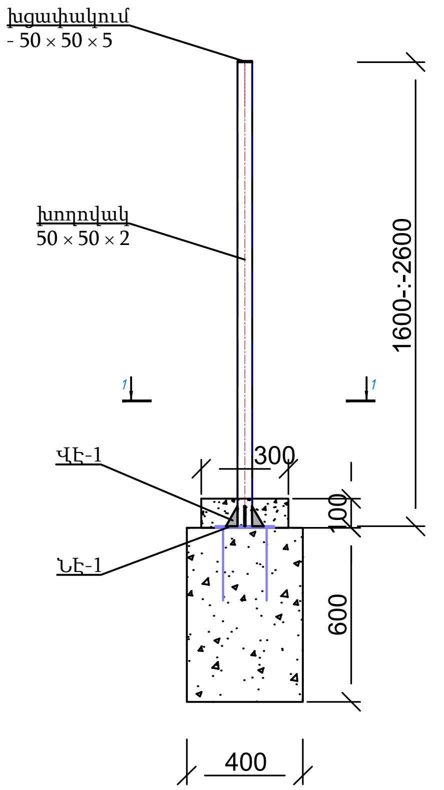


### 1-1 Մ 1:10

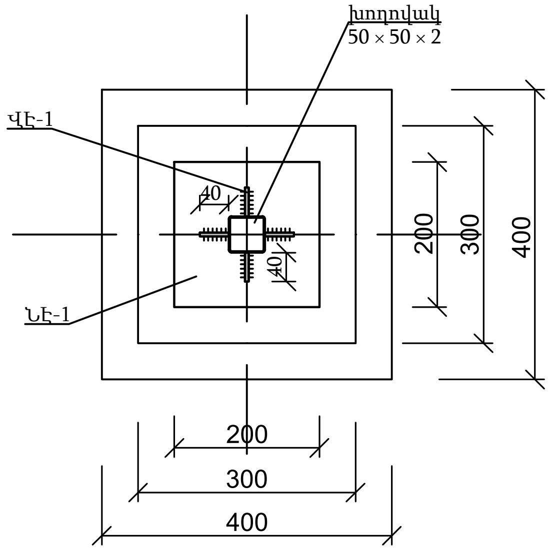


### ՆԷ-1 Մ 1:10

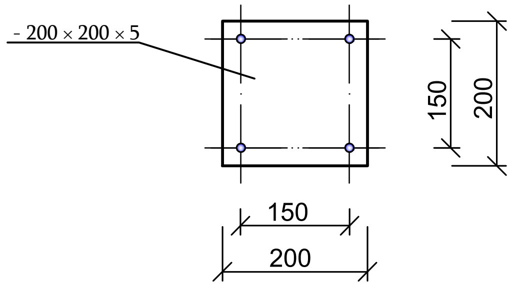


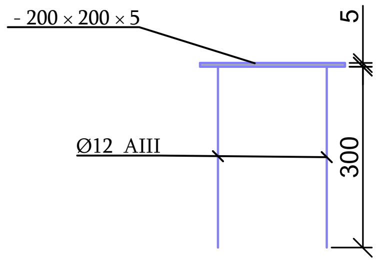


### ՎԷ-1 Մ 1:5

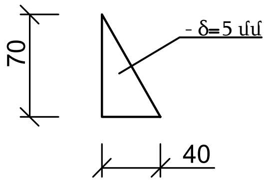


# 3D ցանցով ցանկապատի նյութերի և աշխատանքների ծավալների մասնագիր

L=325.0 գծմ, H= 1.5 մ

| թիվ | Աշխատանքի անվանումը | չ/մ | քանակը | ծանոթ. |
|---|---|---|---|---|
| 1 | 2 | 3 | 4 | 5 |
| 1 | 3-րդ կարգի բնահողի մշակում ձեռքով | մ³ | 18.92 | |
| 2 | բետոնի կետային հիմքեր B7.5 | մ³ | 20.7 | |
| 3 | ցանկապատի տակ բնահողի լիցք 40.0 սմ լայն. 10 սմ միջին բարձ. փորված ավելորդ բնահողից ձեռքով տոփանումով | մ³ | 3.8 | |
| 4 | ավելորդ բնահողի փռում տեղում | մ³ | 15.12 | |
| 5 | մետաղական կանգնակ □50 × 50 × 2 խողովակից L=1700 -:-2700մմ | հատ | 195 | Σ L=351.0 մ |
| 6 | կանգնակի պլաստիկ խցան 50 × 50 | հատ | 195 | |
| 7 | մետաղական կանգնակների երկշերտ փոշեներկում | մ² | 70.2 | |
| | ներդիր էլեմենտ ՆԷ-1 | | | |
| 8 | -200 × 200 × 5 թերթավոր պողպատ | մ² | 7.88 | 309.3 կգ |
| 10 | ամրան Ø 12 A III L= 300 մմ | կգ | 209.93 | |
| | Վրադիր էլեմենտ ՎԷ-1 | | | |
| 11 | -70 × 40 × 5 թերթավոր պողպատ | մ² | 1.11 | 43.6 կգ |
| | 3D ցանց 2500 × 1530 (h) 189 հատ | | | |
| 12 | փոշեներկված 3D ցանց 50 × 200 Ø4 ամրալարով, ներառյալ ամրացման դետալները | մ² | 723.0 | |
| 13 | փոշեներկված 3D 2500 × 1530 (h) ցանցի թեք կտրում, ավելացում ներքևի մասից | մ² | 8.3 | 8 տեղ |
| 14 | երկու ցանցի միացման դետալ F24 | հատ | 40 | |
| 15 | թեք կտրված ցանցի ներքևի մասի ձգում Ø6 AI ամրանով | կգ | 4.8 | |
| 16 | ամրացման դետալ լարի սեղմիչ | հատ | 1200 | |
| 17 | Ø6 AI ամրանի երկշերտ փոշեներկում | մ² | 0.05 | |
| | Տարածքի մաքրում թփերից ու մացառներից | | | |
| 18 | մինչև 15 սմ տրամագծով ծառերի կտրում | հատ | 500 | |
| 19 | թփերի ու մացառների կտրում | հատ | 500 | |
| 20 | ծառերի հեռացում | տն | 22.0 | |
| 21 | թփերի ու մացառների և շին. աղբի հեռացում | տն | 150.0 | |

| | | | | | | |
|---|---|---|---|---|---|---|
| Տնօրեն | Ա .Բարսեղյան | | ՀՀ Լոռու մարզ, Ալավերդի քաղաքի երկրորդ աշխարհամարտում զոհվածներին նվիրված հուշակոթողի տարածքի ցանկապատի կառուցում | | | ՃՇ |
| ՆԳՃ | Ա .Բարսեղյան | | | | | |
| Ճարտ. | Ա. Ղուկասյան | | | փուլ | թերթ | թերթեր |
| Կոնստ. | Գ. Գուլանյան | | | ԱՆ | 21 | 23 |
| Նախագծեց | Ա .Բարսեղյան | | Ցանկապատի մետաղական կանգնակներ, ցանկապատի նյութերի և աշխատանքների ծավալների մասնագիր | « ԱՇՈՏ ԲԱՐՍԵՂՅԱՆ ՍԱՇԻԿԻ» ԱՁ ԼԻՑԵՆԶԻԱ ՔՊԼ - 002252 | | |
| | . | | | | | |

## Նախագծվող մետաղական դարպաս 4.8 ×2.0 (h) ներկառուցված դռնակով Մ 1:25

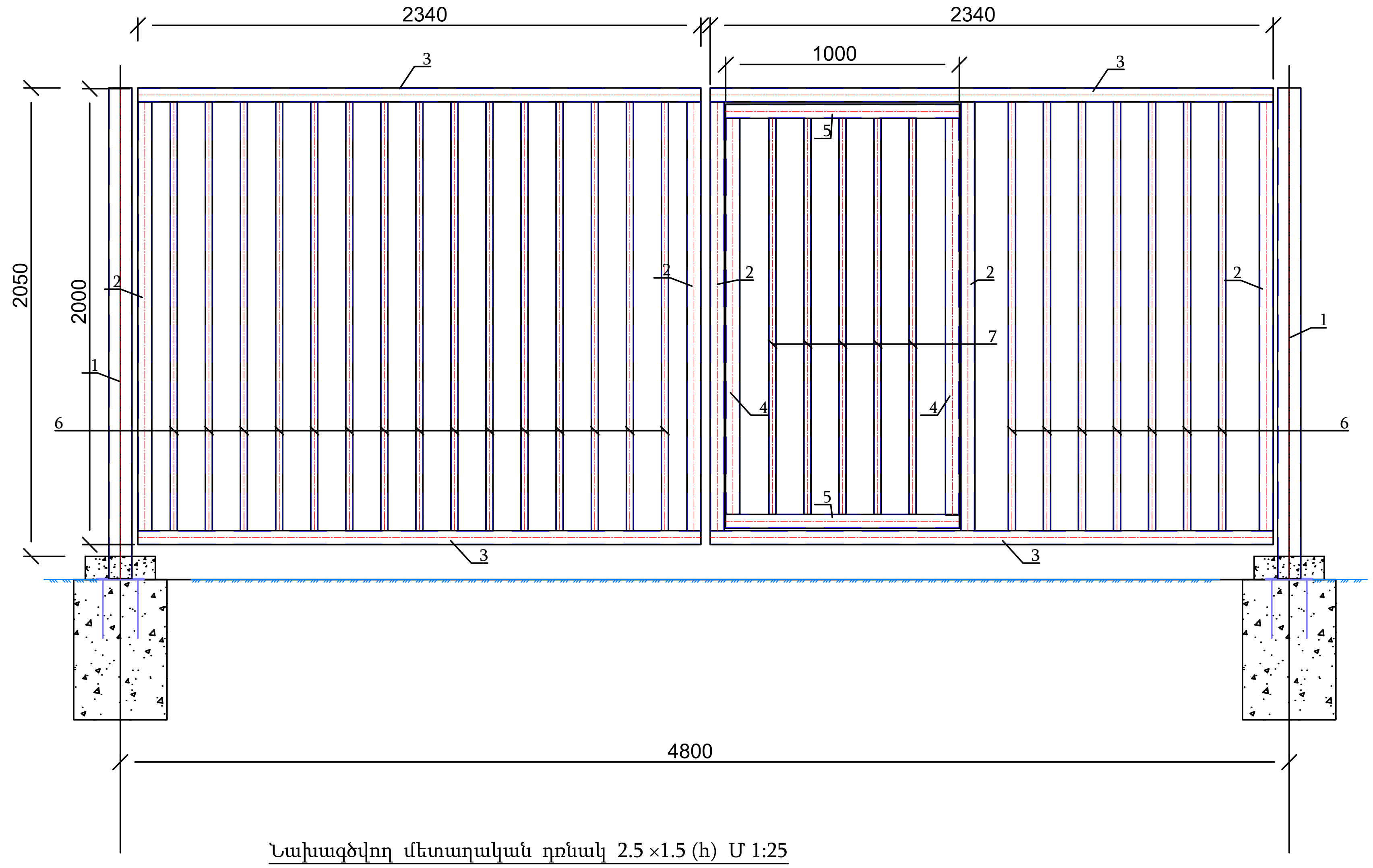


## Նախագծվող մետաղական դռնակ 2.5 ×1.5 (h) Մ 1:25

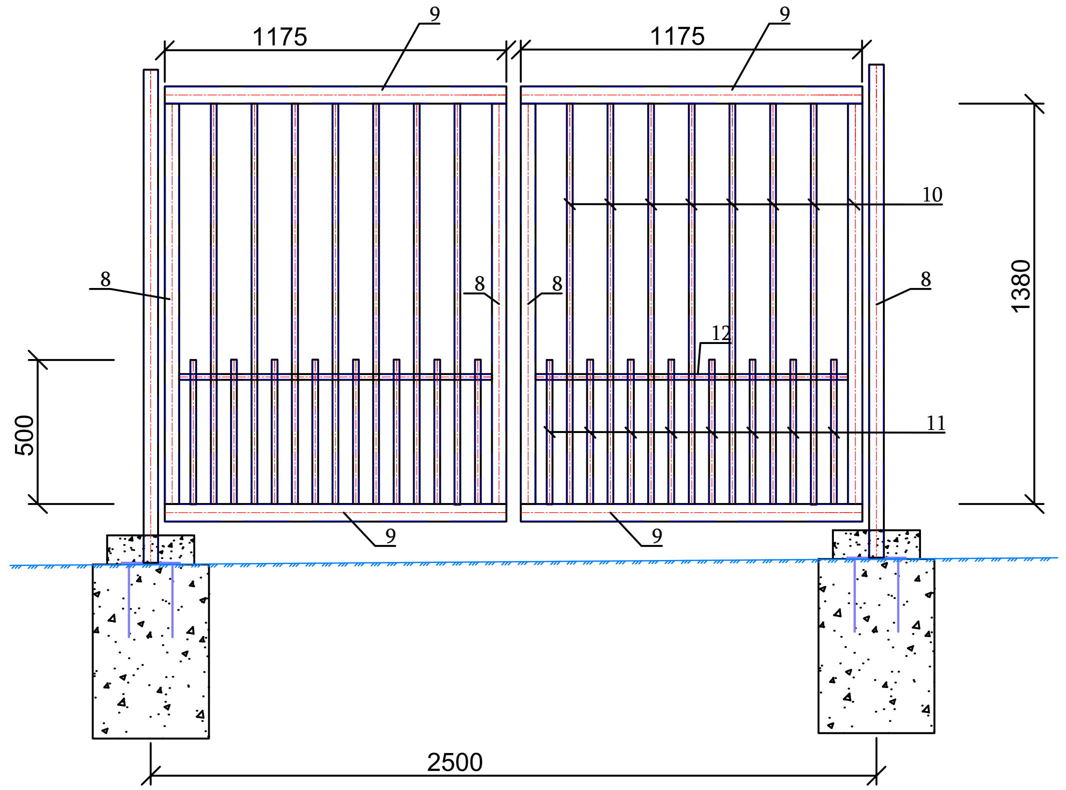


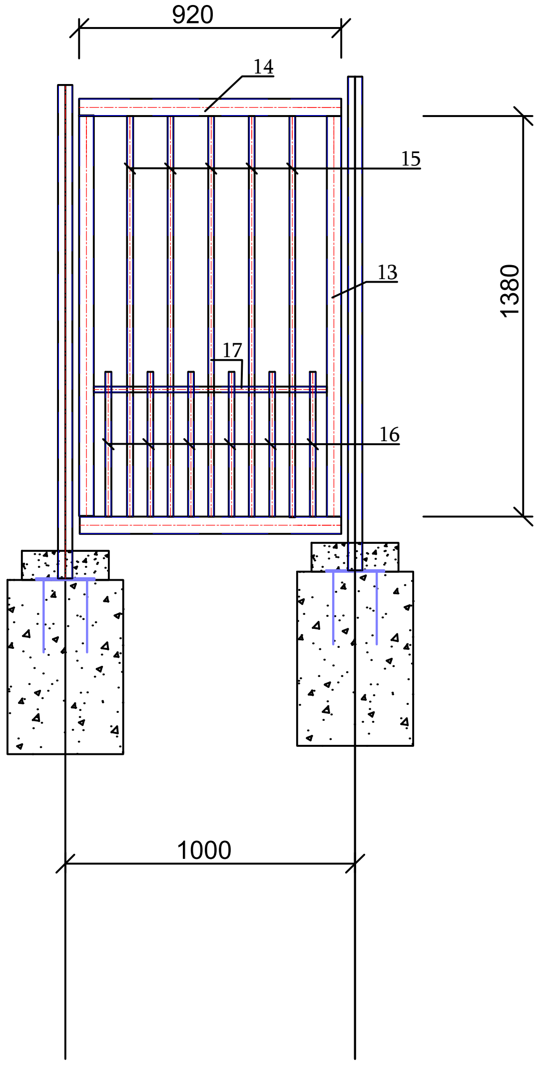


| | | | | | |
|---|---|---|---|---|---|
| Տնօրեն | Ա .Բարսեղյան | | ՀՀ Լոռու մարզ, Ալավերդի քաղաքի երկրորդ աշխարհամարտում զոհվածներին նվիրված հուշակոթողի տարածքի ցանկապատի կառուցում | | ՃՇ |
| ՆԳՃ | Ա .Բարսեղյան | | | | |
| Ճարտ. | Ա. Ղուկասյան | | | փուլ | թերթ | թերթեր |
| Կոնստ. | Գ. Գուլանյան | | | ԱՆ | 22 | 23 |
| Նախագծեց | Ա .Բարսեղյան | | Մետաղական դարպաս և դռնակներ | « ԱՇՈՏ ԲԱՐՍԵՂՅԱՆ ՍԱՇԻԿԻ» ԱՁ ԼԻՑԵՆԶԻԱ ՔՊԼ - 002252 | |

# Մետաղական դարպասի և դռնակների նյութերի և աշխատանքների ծավալների մասնագիր

| № | Նշանակումը | Անվանումը | Քանակը հատ | Քաշը կգ | Ծանոթ. |
|---|---|---|---|---|---|
| | Նախագծվող մետաղական դարպաս 4.8 ×2.0 (h) ներկառուցված դռնակով | | 1 | | |
| 1 | ԳՕՍՏ ТУ36-2287-80 | քառակուսի խողովակ □100×100×4.0 L=2200 մմ | 2 | 53.1 | |
| 2 | ԳՕՍՏ 30245-2003 | ուղղանկյուն խողովակ □60×40×3 L=1880 մմ | 5 | 40.42 | |
| 3 | ԳՕՍՏ 30245-2003 | ուղղանկյուն խողովակ □60×40×3 L=2340 մմ | 4 | 40.25 | |
| 4 | ԳՕՍՏ 30245-2003 | ուղղանկյուն խողովակ □60×40×3 L=1740 մմ | 2 | 14.97 | |
| 5 | ԳՕՍՏ 30245-2003 | ուղղանկյուն խողովակ □60×40×3 L=1000 մմ | 2 | 8.6 | |
| 6 | ԳՕՍՏ 8639-82 | քառակուսի խողովակ □30×30×2.5 L=1880 մմ | 22 | 85.63 | |
| 7 | ԳՕՍՏ 8639-82 | քառակուսի խողովակ □30×30×2.5 L=1740 մմ | 5 | 18.01 | |
| | | պլաստիկ խցան Ø100 | 2 | | |
| | | պլաստիկ խցան 60 × 40 | 12 | | |
| | | ծխնի | 6 | | |
| | | բռնակ | 3 | | |
| | | փական | 2 | | |
| | | մետաղական դարպասի երկշերտ ներկում | | | 12.7 մ² |
| | Նախագծվող մետաղական դռնակ 2.5 ×1.5 (h) | | 2 | | |
| 8 | ԳՕՍՏ 30245-2003 | ուղղանկյուն խողովակ □60×40×2 L=1380 մմ | 8 | 28.53 | |
| 9 | ԳՕՍՏ 30245-2003 | ուղղանկյուն խողովակ □60×40×2 L=1175 մմ | 8 | 24.64 | |
| 10 | ԳՕՍՏ 8639-82 | քառակուսի խողովակ □20×20×1.5 L=1380 մմ | 28 | 32.51 | |
| 11 | ԳՕՍՏ 8639-82 | քառակուսի խողովակ □20×20×1.5 L=500 մմ | 32 | 13.44 | |
| 12 | ԳՕՍՏ 8639-82 | քառակուսի խողովակ □20×20×1.5 ΣL=4000 մմ | | 3.37 | |
| | | պլաստիկ խցան 60 × 40 | 8 | | |
| | | պլաստիկ խցան 20 × 20 | 32 | | |
| | | ծխնի | 8 | | |
| | | բռնակ | 4 | | |
| | | փական | 2 | | |
| | | մետաղական դռնակի երկշերտ ներկում | | | 8.8 մ² |
| | Նախագծվող մետաղական դռնակ 1.0 ×1.5 (h) | | 1 | | |
| 13 | ԳՕՍՏ 30245-2003 | ուղղանկյուն խողովակ □60×40×2 L=1380 մմ | 2 | 8.1 | |
| 14 | ԳՕՍՏ 30245-2003 | ուղղանկյուն խողովակ □60×40×2 L=920 մմ | 2 | 5.4 | |
| 15 | ԳՕՍՏ 8639-82 | քառակուսի խողովակ □20×20×1.5 L=1380 մմ | 5 | 5.81 | |
| 16 | ԳՕՍՏ 8639-82 | քառակուսի խողովակ □20×20×1.5 L=500 մմ | 6 | 2.52 | |
| 17 | ԳՕՍՏ 8639-82 | քառակուսի խողովակ □20×20×1.5 ΣL=900 մմ | | 0.76 | |
| | | պլաստիկ խցան 60 × 40 | 4 | | |
| | | պլաստիկ խցան 20 × 20 | 6 | | |
| | | ծխնի | 2 | | |
| | | բռնակ | 1 | | |
| | | փական | 1 | | |
| | | մետաղական դռնակի երկշերտ ներկում | | | 1.8 մ² |

Ծանոթ.

1. դռնակների մետաղական կանգնակների և հիմքերի ծավալները տրված են ցանկապատի հետ, տես թերթ ՃՇ-21

| | | | | | | |
|---|---|---|---|---|---|---|
| Տնօրեն | Ա .Բարսեղյան | | ՀՀ Լոռու մարզ, Ալավերդի քաղաքի երկրորդ աշխարհամարտում զոհվածներին նվիրված հուշակոթողի տարածքի ցանկապատի կառուցում | | | ՃՇ |
| ՆԳՃ | Ա .Բարսեղյան | | | | | |
| Ճարտ. | Ա. Ղուկասյան | | | փուլ | թերթ | թերթեր |
| Կոնստ. | Գ. Գուլանյան | | | ԱՆ | 23 | 23 |
| Նախագծեց | Ա .Բարսեղյան | | Մետաղական դարպասի և դռնակների նյութերի և աշխատանքների ծավալների մասնագիր | « ԱՇՈՏ ԲԱՐՍԵՂՅԱՆ ՍԱՇԻԿԻ» ԱՁ ԼԻՑԵՆԶԻԱ ՔՊԼ - 002252 | | |
| | . | | | | | |